INSTRUCCIONES DE INSTALACIÓN Y USO
INSTRUCTIONS D'INSTALLATION ET D'USAGE
INSTRUÇÕES DE INSTALAÇÃO E UTILIZAÇÃO
INSTALLATION AND OPERATING INSTRUCTIONS
ISTRUZIONI DI INSTALLAZIONE E USO

- CENICERO COMPRESOR AUTOMATICO
- CENDRIER COMPRESSEUR AUTOMATIQUE
- CAIXA DE CINZAS DO COMPRESSOR AUTOMÁTICO
- AUTOMATIC ASH COMPRESSOR DRAWER
- CASSETTO RACCOGLI CENERE CON SISTEMA DI COMPRESSIONE AUTOMATICO

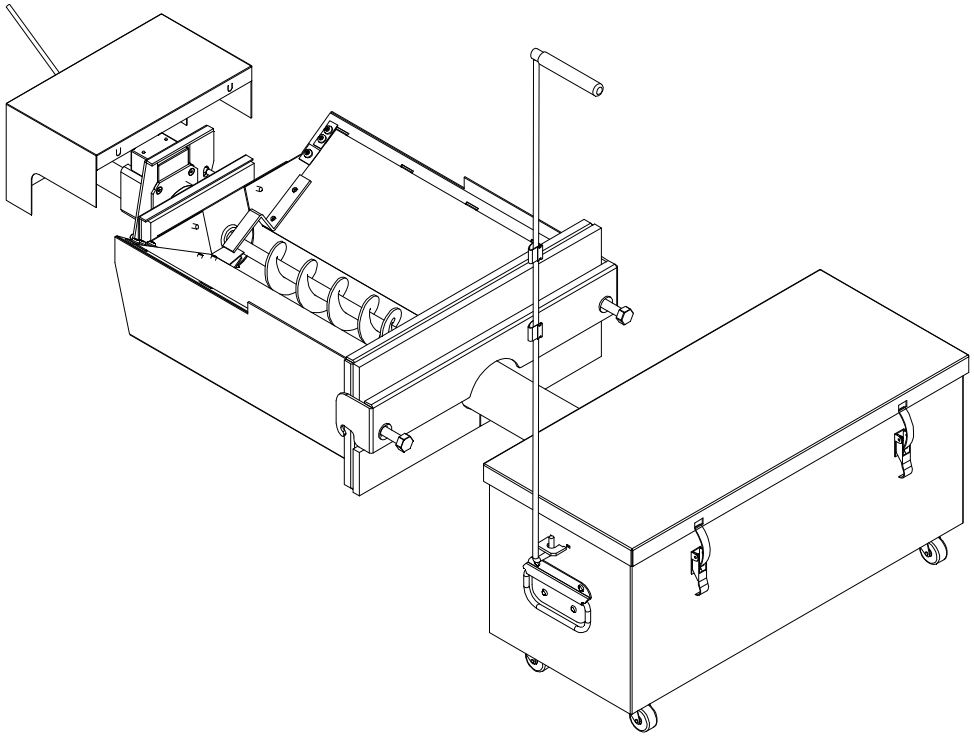

AENOR
Gestión Ambiental
CGM-04/392

AENOR
ER
Empresa Registrada
ER-0170/1996

domusa

Le damos las gracias por haber elegido un producto de **DOMUSA**.
Leer atentamente las advertencias y recomendaciones contenidas en este manual, ya que proporcionan indicaciones importantes en cuanto a la seguridad de la instalación.
La instalación de estos equipos debe ser efectuada únicamente por personal cualificado.
Una instalación incorrecta de estos equipos puede provocar daños a personas, animales y cosas, con relación a los cuales el fabricante no se hace responsable.

Nous vous remercions d'avoir choisi un produit **DOMUSA.**
Lisez attentivement les avertissements et les conseils que contient cette notice car ils donnent des indications précieuses sur la sécurité de l'installation.
L'installation de cet équipement doit être exclusivement confiée à du personnel qualifié.
Le fabricant décline toute responsabilité en cas de dommages aux personnes, aux animaux ou aux biens dus à une installation incorrecte de l'équipement.

Obrigado por ter escolhido um produto da **DOMUSA.**
Leia atentamente as advertências e as recomendações incluídas neste manual, uma vez que apresentam indicações importantes quanto à segurança da instalação.
A instalação destes equipamentos deve ser efectuada unicamente por pessoal qualificado.
Uma instalação incorrecta destes equipamentos pode provocar danos em pessoas, animais e objectos, em relação aos quais o fabricante não assume responsabilidade.

Thank you for choosing a **DOMUSA** product.
Read the warnings and recommendations in the manual carefully, as they contain important information on the safety of the installation.
These systems must be installed by skilled personnel only.
Incorrect installation of these systems could result in damage to people, animals or property, and the manufacturer will hold no liability in such cases.

Grazie per aver scelto un prodotto **DOMUSA**.
Le avvertenze e le raccomandazioni contenute in questo manuale sono molto importanti ai fini dell'installazione in sicurezza della caldaia, pertanto vanno lette attentamente.
Affidare l'installazione solo a personale qualificato.
Errori di installazione possono provocare danni a persone, animali e cose per i quali il produttore non è responsabile.

INDICE / SOMMAIRE / INDICE / INDEX/ INDICE

- ESPAÑOL

1 COMPONENTES 2

2 INSTRUCCIONES DE INSTALACION 3

3 INSTRUCCIONES DE USO Y MANTENIMIENTO 5

3.1 ACTIVACIÓN DEL AVISO DE VACIADO DEL CENICERO 5

3.2 ADVERTENCIAS DE SEGURIDAD 5

3.3 VACIADO Y LIMPIEZA DEL CAJÓN DE CENIZAS 6

- FRANÇAIS

4 COMPOSANTS 7

5 INSTRUCTIONS D'INSTALLATION 8

6 INSTRUCTIONS D'UTILISATION ET D'ENTRETIEN 10

6.1 ACTIVATION DE L'AVERTISSEMENT DE VIDAGE DU CENDRIER 10

6.2 CONSIGNES DE SECURITE 10

6.3 VIDAGE ET NETTOYAGE DU TIROIR A CENDRES 11

- PORTUGUÊS

7 COMPONENTES 12

8 INSTRUÇÕES DE INSTALAÇÃO 13

9 INSTRUÇÕES DE UTILIZAÇÃO E MANUTENÇÃO 15

9.1 ACTIVAÇÃO DO AVISO DE ESVAZIAMENTO DA CAIXA DE CINZAS 15

9.2 AVISOS DE SEGURANÇA 15

9.3 ESVAZIAMENTO E LIMPEZA DA CAIXA DE CINZAS 16

- ENGLISH

10 COMPONENTS 17

11 INSTALLATION INSTRUCTIONS 18

12 OPERATING AND MAINTENANCE INSTRUCTIONS 20

12.1 ACTIVATING THE EMPTY ASH COMPRESSOR WARNING 20

12.2 SAFETY WARNINGS 20

12.3 EMPTYING AND CLEANING THE ASH DRAWER 21

- ITALIANO

13 COMPONENTI 22

14 ISTRUZIONI DI INSTALLAZIONE 23

15 ISTRUZIONI DI USO E MANUTENZIONE 25

15.1 ATTIVAZIONE DELL'AVVISO DI SVUOTAMENTO DEL CASSETTO RACCOGLI CENERE 25

15.2 AVVERTENZE DI SICUREZZA 25

15.3 SVUOTAMENTO E PULIZIA DEL CASSETTO RACCOGLI CENERE 26

1 COMPONENTES

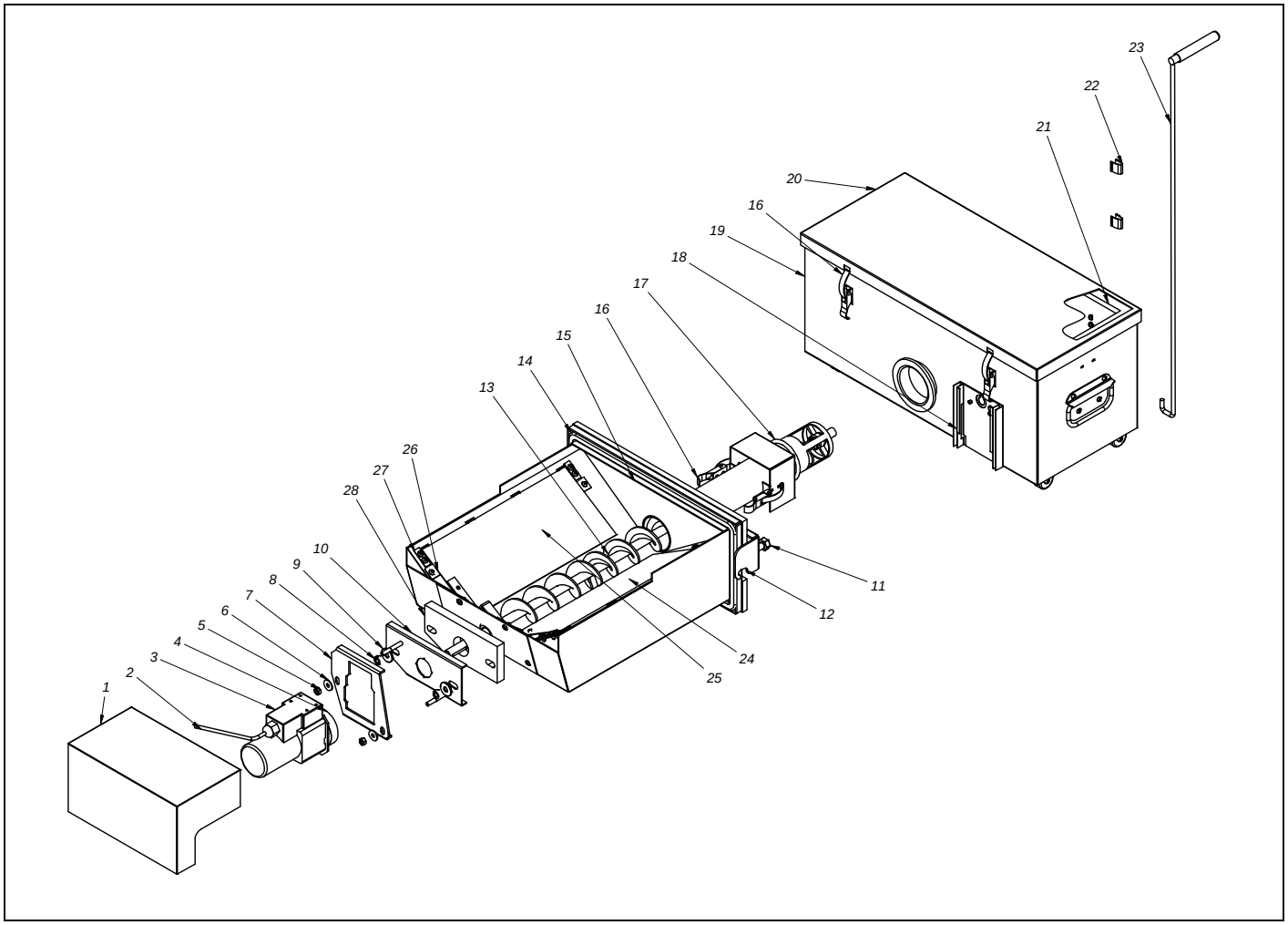

Nº.	Código	Descripción	Uds.
1	SEPO001452	Carcasa de motor	1
2	CELC000038	Manguera conexión	1
3	CFOV000118	Motor	1
4	CFUC000043	Junta motor	2
5	MVAR240015	Tuerca M6	2
6	MVAR240042	Arandela M6	2
7	SEPO001831	Brida deslizante	1
8	MVAR240012	Tuerca M8	2
9	MVAR240011	Arandela M8	2
10	SEPO001488	Soporte motor	1
11	MVAR240008	Tornillo M10	2
12	SCON000601	Ángulo cierre NG 10	1
12	SCON000602	Ángulo cierre NG 16	1
12	SCON000603	Ángulo cierre NG 25/43	1
13	SCON000615	Eje sinfín NG 10/16	1
13	SCON000616	Eje sinfín NG 25	1
13	SCON000617	Eje sinfín NG 43	1
14	MAIS000079	Junta de trenza	1
15	-	Cajón compresor	1

Nº.	Código	Descripción	Uds.
16	CFER000151	Cierre de tracción	6
17	CFER000156	Junta tórica	1
18	SEPO001451	Tapa de brida	1
19	-	Cajón de cenizas	1
20	SEPO001812	Tapa cajón cenizas NG 10	1
20	SEPO001788	Tapa cajón cenizas NG 16	1
20	SEPO001815	Tapa cajón cenizas NG 25	1
20	SEPO001818	Tapa cajón cenizas NG 43	1
21	MAIS000140	Junta cajón NG 10	1
21	MAIS000141	Junta cajón NG 16	1
21	MAIS000142	Junta cajón NG 25	1
21	MAIS000143	Junta cajón NG 43	1
22	CFER000067	Muelles	2
23	SEPO001497	Asa de transporte	1
24	SCHA008813	Ala izquierda	1
25	SCHA008814	Ala derecha	1
26	MAIS000080	Tope silenciador	4
27	SCHA008817	Sujeción bisagra	4
28	MAIS000120	Aislante motor	1

2 INSTRUCCIONES DE INSTALACION

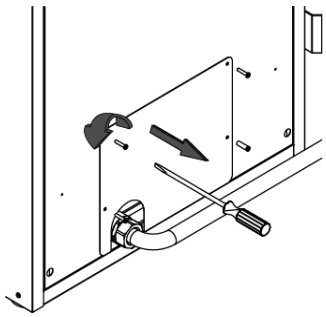	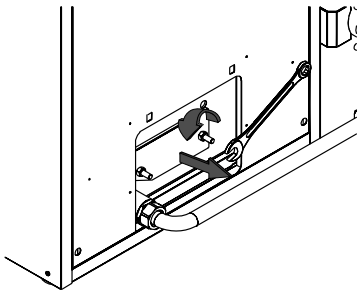
Por la parte trasera de la caldera retirar la tapa exterior soltando los cuatro tornillos.	Retirar la tapa interior y la junta soltando las dos tuercas.
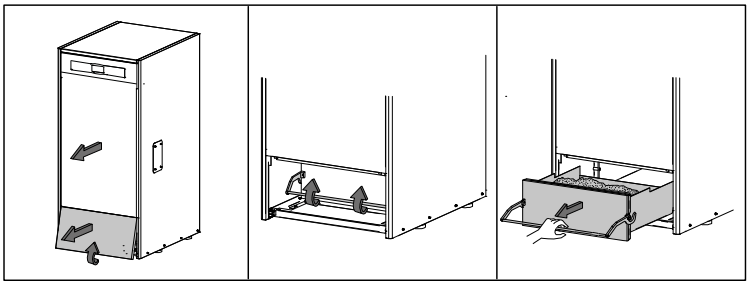	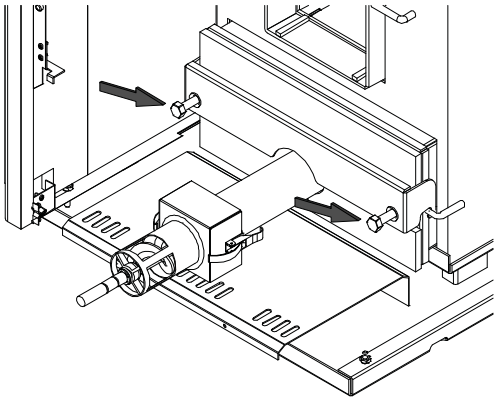
Retirar la puerta superior e inferior de la caldera. Retirar el cajón cenicero manual.	Insertar el cajón compresor interior ***(15)*** en la caldera colocar el ángulo de cierre ***(12)*** y fijarlo apretando los tornillos ***(11)***.
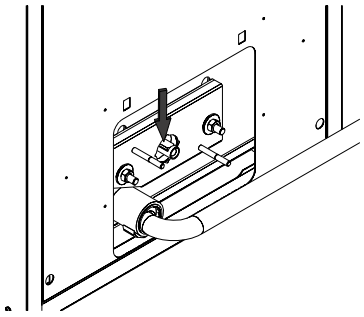	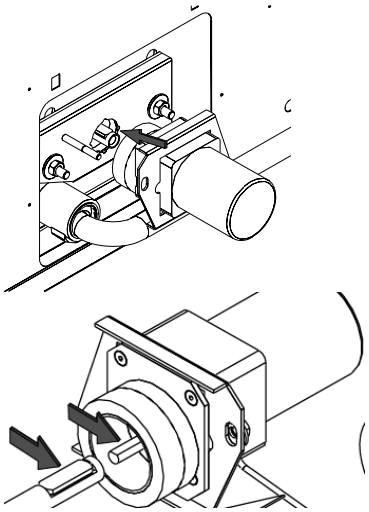
Por la parte trasera de la caldera, colocar el soporte motor ***(10)*** con la junta aislante ***(28)*** procurando que el eje quede lo mas centrado posible dentro del agujero de este.	Insertar el eje del motor en el eje del sinfín, Haciendo coincidir la cara plana de ambos girando, si es necesario, el eje del sinfín ***(13)*** para que coincidan, según se indica en la figura.

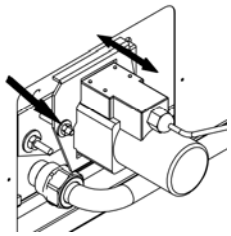

Fijar el motor, aproximando la brida deslizante del motor ***(7)*** mediante los tornillos ***(8)*** con las arandelas ***(9)***.

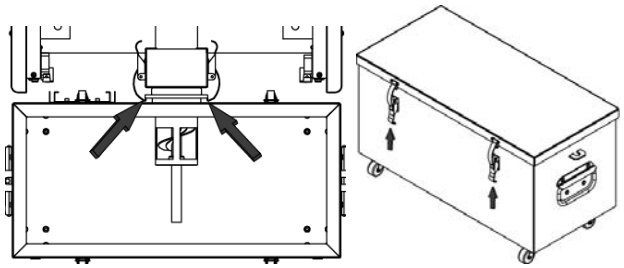

Acoplar el cajón externo del cenicero compresor mediante los cierres ***(16)***.

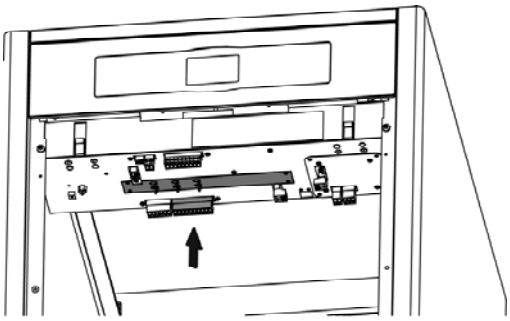

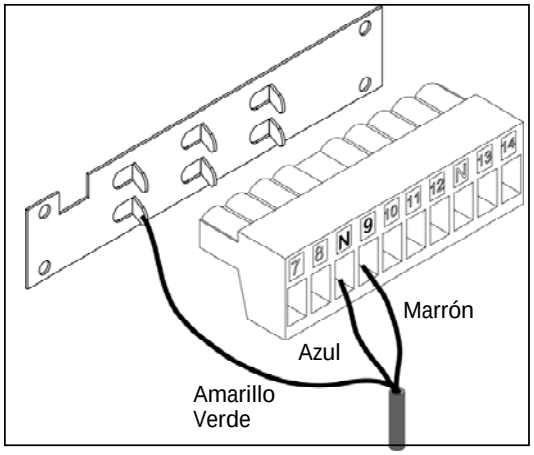

Realizar la conexión eléctrica del motor, conectando la manguera ***(2)*** en las bornas ***N*** y ***9*** de la regleta de conexiones ***(J2)*** de la caldera. (Consultar el esquema eléctrico en el manual de la caldera).

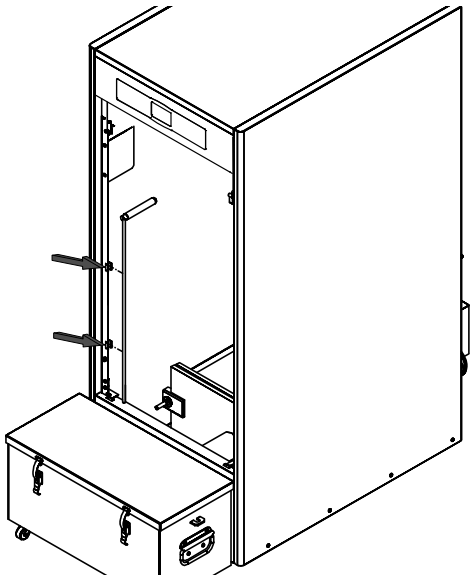

Colocar en un lateral de caldera los muelles ***(22)***, para sujetar el asa de transporte ***(23)*** del cajón cenicero.

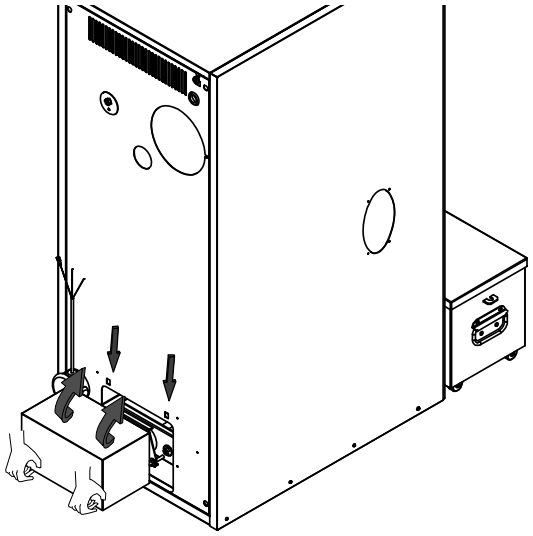

Enganchar la carcasa de motor ***(1)*** en la trasera, haciendo coincidir los enganches en los orificios.

IMPORTANTE: Para el correcto funcionamiento del quemador de la caldera, es imprescindible que la tapa del cajón de cenizas y el acoplamiento de este con el cajón compresor interno, sean totalmente estancos. Para ello, hay que supervisar periódicamente el estado de las juntas. En caso de estar deterioradas sustituirlas por otras nuevas.

3 INSTRUCCIONES DE USO Y MANTENIMIENTO

El cajón de cenizas ***(19)*** del cenicero compresor de cenizas, debe vaciarse en los intervalos que correspondan según las necesidades energéticas y la calidad de los pellets.

El mantenimiento de la caldera requiere efectuar una limpieza anual del cajón compresor ***(15).***

3.1 Activación del aviso de vaciado del cenicero

La caldera ***BioClass NG*** dispone de la opción de aviso de vaciado del cenicero. Con esta función activada, la caldera nos avisa cuando el cenicero de la caldera está lleno, y hay que proceder a su vaciado. En el parámetro *"Estado del cenicero"* del *"Menú Usuario"* se podrá ver el estado del mismo. Cuando esté lleno, se activará un aviso, indicando la necesidad de vaciarlo.

Por defecto, esta función se suministra activada y ajustada, según el modelo de caldera ***BioClass NG***, a unos valores para su funcionamiento con el cenicero manual. Al instalar el cenicero compresor, se deberán actualizar estos valores según la siguiente tabla y siguiendo las instrucciones del apartado *"Aviso de vaciado de cenicero"* del manual de la caldera.

Modelo caldera	Kg Pellets
Bioclass NG 10	2000 Kg.
Bioclass NG 16	2200 Kg.
Bioclass NG 25	2800 Kg.
Bioclass NG 43	4000 Kg.

NOTA: Cada vez que se ajuste un nuevo valor en este parámetro se deberá vaciar el cenicero.

3.2 Advertencias de seguridad

Para una **manipulación segura** del cajón de cenizas se aconseja tomar las precauciones de seguridad necesarias y utilizar indumentaria adecuada, con el objetivo de protegerse de posibles daños personales. En particular se deberán tener en cuenta los siguientes consejos:

- Antes de proceder a la extracción del cajón de cenizas, **parar el funcionamiento de la caldera o asegurar que la caldera se encuentra en modo de pausa**. Si se procede a extraer el cenicero en modo de pausa, asegurar de volver a colocar el cenicero antes de que se vuelva a activar la caldera. Se recomienda extraer el cenicero cuando no se detecte llama en el quemador.
- Se recomienda la utilización de **"guantes térmicos"**, capaces de aislar del calor las manos, para protegerse de posibles quemaduras producidas por partes del cajón susceptibles de estar muy calientes.
- Se recomienda la utilización de "**mascarilla**" para proteger las vías respiratorias de la inhalación de partículas de ceniza, especialmente será obligatorio la utilización de dichas mascarillas en personas alérgicas o personas que padecen cualquier afección respiratoria.
- Debido a que los restos de cenizas del cajón pueden estar ardiendo o incandescentes en el momento de su extracción, se deberá tener especial precaución con el tipo de recipiente al cual se retiren dichos restos, recomendándose que sea de **material metálico**, o bien, **se proceda a la total extinción de las cenizas** en el momento de su manipulación, mediante la utilización de agua o cualquier otro agente extintor.
- La descarga del cajón de cenizas se debe realizar con la caldera apagada y **en ningún caso se debe introducir la mano en el sinfín** por peligro de atrapamiento.

DOMUSA no se hará responsable de los daños ocasionados a personas, animales o cosas, debidos a una incorrecta manipulación del cajón de cenizas o de los restos de las mismas.

IMPORTANTE: **La limpieza del cajón de cenizas se debe de ejecutar únicamente cuando la caldera esté parada o en modo de pausa.**

3.3 Vaciado y limpieza del cajón de cenizas

Para el vaciado del cajón de cenizas, seguir los siguientes pasos:

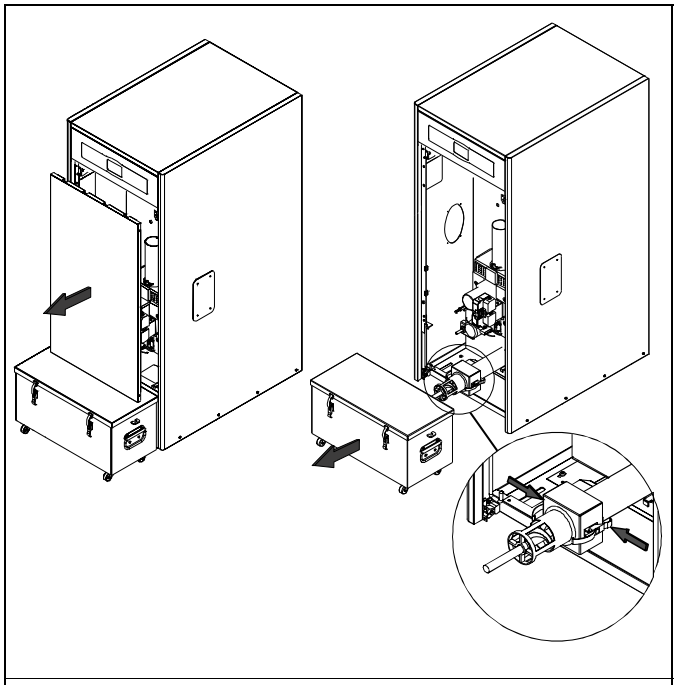	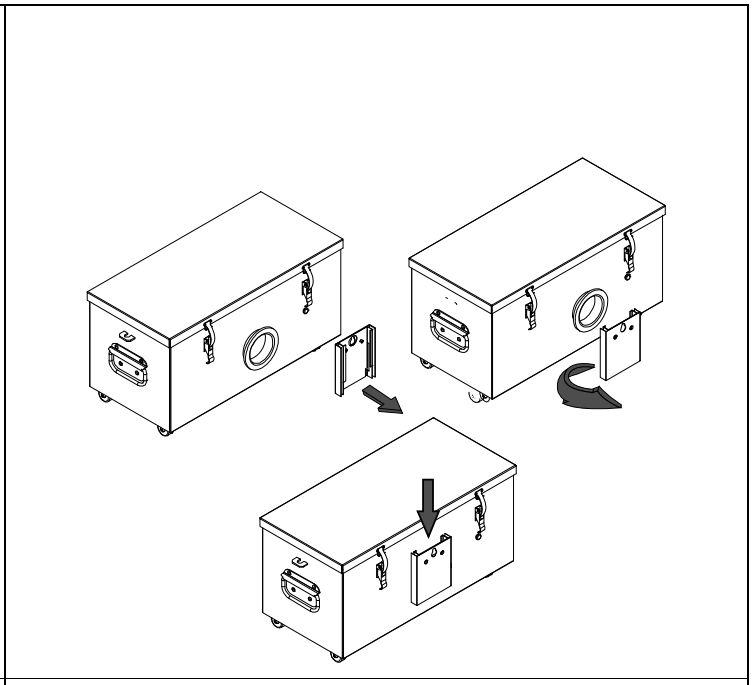
Retirar la puerta superior de la caldera y soltar los cierres ***(16)***.	Taponar el orificio de carga con la tapa ***(18)*** según figura.
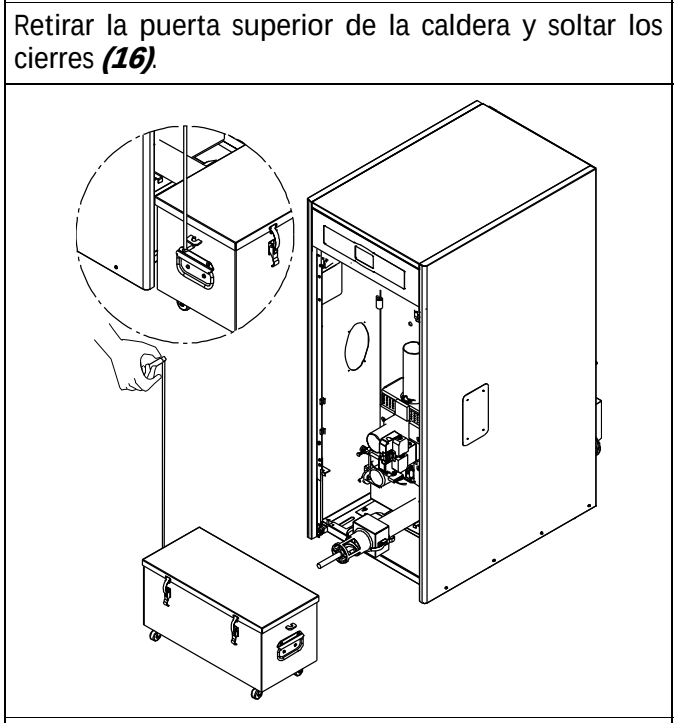	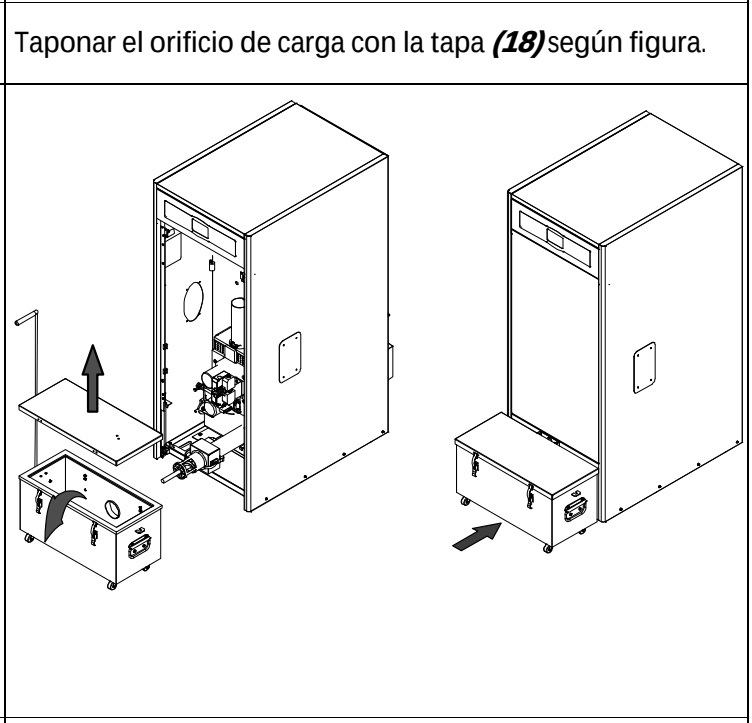
Transportar el cajón cenicero con el asa de transporte ***(23)***.	Abrir la tapa ***(20)*** mediante los cierres ***(16)*** y vaciar las cenizas. Volver a colocar el cajón de cenizas, asegurándose que todo queda cerrado herméticamente.

4 COMPOSANTS

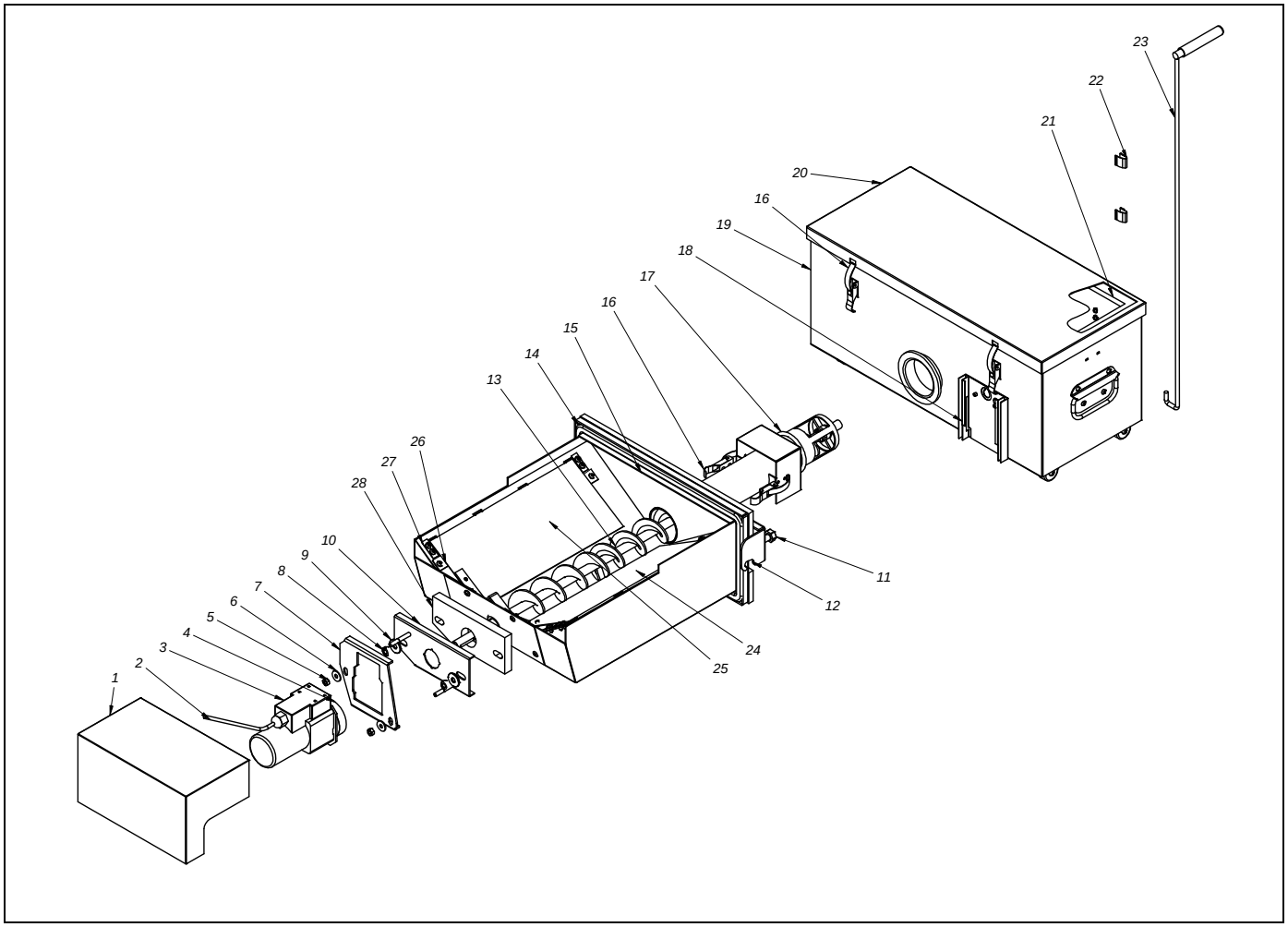

Nº	Code	Description	Utés.
1	SEPO001452	Carcasse moteur	1
2	CELC000038	Tuyau de raccord	1
3	CFOV000134	Moteur	1
4	CFUC000043	Joint moteur	2
5	MVAR240015	Écrou M6	2
6	MVAR240042	Rondelle 6	2
7	SEPO001831	Bride coulissante	1
8	MVAR240012	Écrou M8	2
9	MVAR240011	Rondelle 8	2
10	SEPO001488	Support moteur	1
11	MVAR240008	Vis M10 x 60	1
12	SCON000601	Angle de fermeture NG 10	1
12	SCON000602	Angle de fermeture NG 16	1
12	SCON000603	Angle de fermeture NG 25/43	1
13	SCON000615	Axe vis sans fin NG 10/16	1
13	SCON000616	Axe vis sans fin NG 25	1
13	SCON000617	Axe vis sans fin NG 43	1
14	MAIS000079	Joint tresse	1
15		Tiroir compresseur	1

Nº	Code	Description	Utés.
16	CFER000151	Attache de traction	6
17	CFER000156	Joint torique	1
18	SEPO001451	Couvercle de bride	1
19		Tiroir à cendres	1
20	SEPO001812	Couvercle tiroir à cendres NG10	1
20	SEPO001788	Couvercle tiroir à cendres NG16	1
20	SEPO001815	Couvercle tiroir à cendres NG25	1
20	SEPO001818	Couvercle tiroir à cendres NG43	1
21	MAIS000140	Joint tiroir NG10	1
21	MAIS000141	Joint tiroir NG16	1
21	MAIS000142	Joint tiroir NG25	1
21	MAIS000143	Joint tiroir NG43	1
22	CFER000067	Ressorts	2
23	SEPO001497	Poignée de transport	1
24	SCHA008813	Aile gauche	1
25	SCHA008814	Aile droite	1
26	MAIS000080	Butée silencieux	4
27	SCHA008817	Fixation charnière	4
28	MAIS000120	Isolant moteur	1

5 INSTRUCTIONS D'INSTALLATION

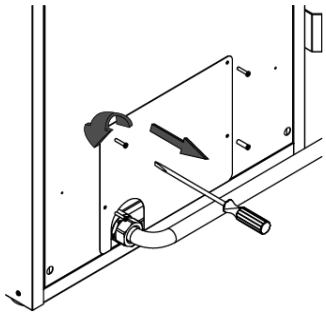	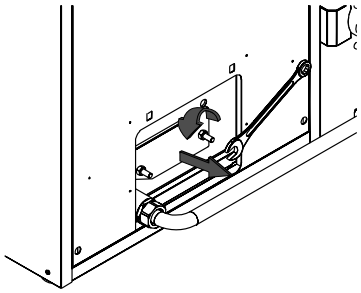
A l'arrière de la chaudière, retirer le couvercle extérieur en desserrant les quatre vis.	Déposer le couvercle intérieur et le joint en retirant les deux écrous.
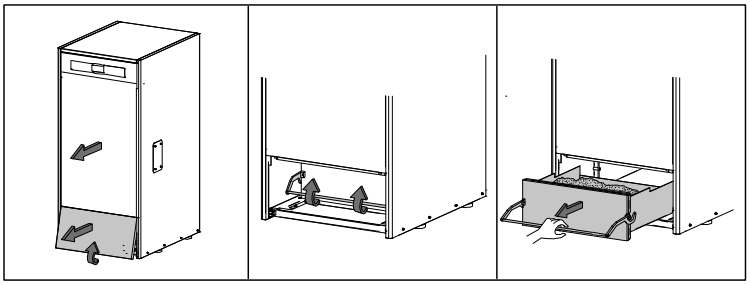	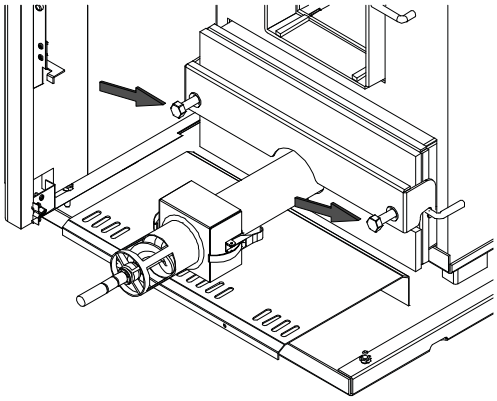
Retirer la porte supérieure et inférieure de la chaudière. Extraire le cendrier manuel.	Insérer le tiroir compresseur intérieur ***(15)*** sur la chaudière, placer l'angle de fermeture (***12)*** et l'y fixer avec les deux vis ***(11)***.
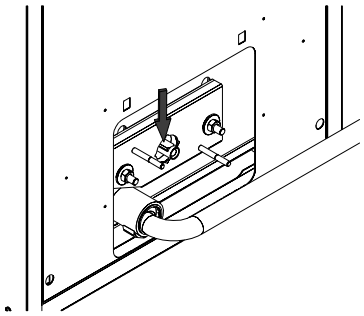	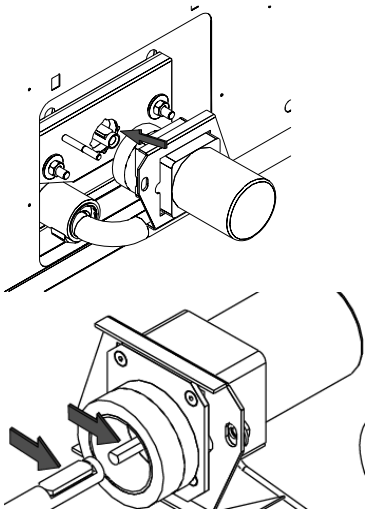
Par l'arrière de la chaudière, placer le support de moteur ***(10)*** avec le joint isolant ***(28)*** en essayant de centrer l'axe le plus possible à l'intérieur du trou de celui-ci.	Insérer l'arbre du moteur sur l'axe de la vis sans fin en faisant coïncider la face plane des deux et en tournant si nécessaire l'axe ***(13)*** pour qu'elles coïncident, comme le montre la figure.

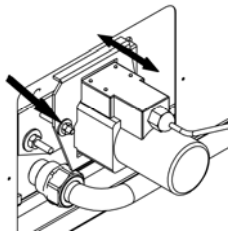

Fixer le moteur en approchant la bride coulissante du moteur ***(7)*** au moyen des vis ***(8)*** et des rondelles ***(9)***.

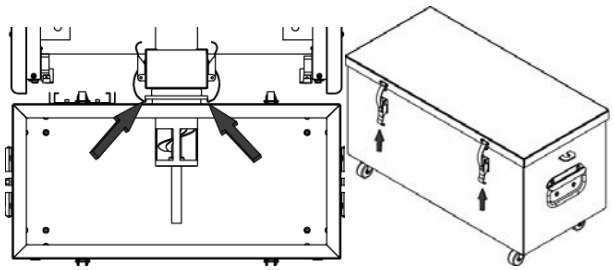

Accoupler le tiroir extérieur du cendrier compresseur à l'aide des attaches ***(16)***.

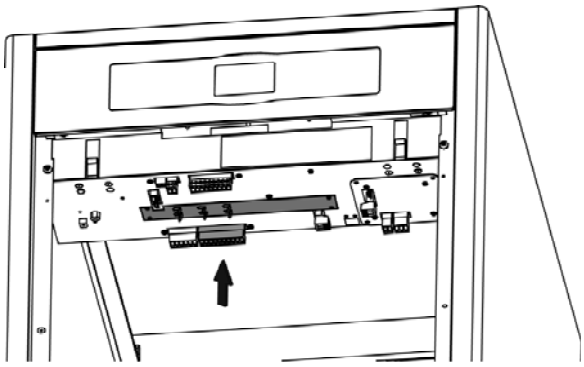

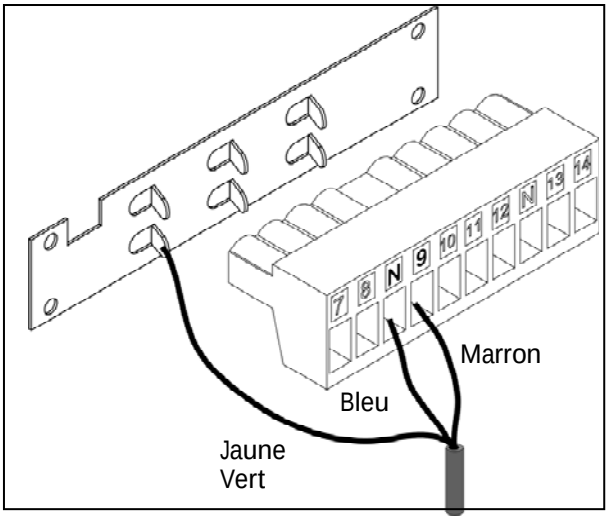

Effectuer le raccordement électrique du moteur en reliant le tuyau ***(2)*** aux bornes ***N*** et ***9*** du bornier ***J2*** de la chaudière. (Consulter le schéma électrique dans la notice de la chaudière).

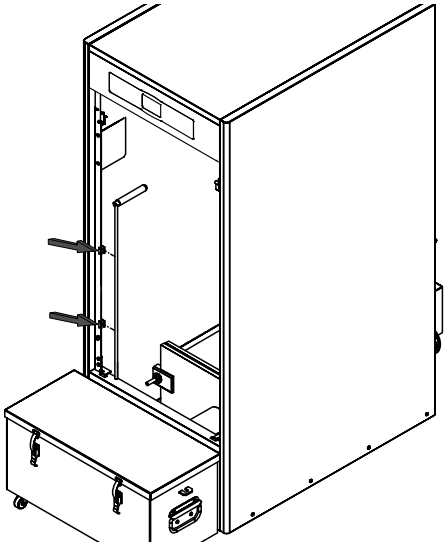

Placer sur un côté de la chaudière les ressorts ***(22)*** qui tiennent la poignée de transport ***(23)*** du tiroir cendrier.

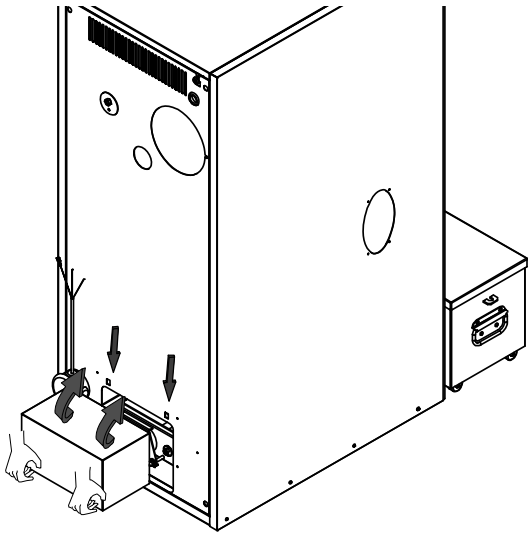

Accrocher le capot du moteur ***(1)*** à l'arrière en faisant coïncider les attaches avec les orifices.

IMPORTANT : Pour un bon fonctionnement du brûleur de la chaudière, il est impératif que le couvercle du tiroir à cendres et l'accouplement de celui-ci sur le tiroir compresseur interne soient complètement étanches. Il sera donc nécessaire de réviser périodiquement l'état des joints. S'ils sont abîmés, les remplacer par des joints neufs.

6 INSTRUCTIONS D'UTILISATION ET D'ENTRETIEN

Le tiroir de cendres ***(19)*** du cendrier compresseur de cendres doit être vidé régulièrement en fonction des besoins énergétiques et de la qualité des pellets.

L'entretien de la chaudière nécessite d'effectuer un nettoyage annuel de l'enveloppe de tiroir compresseur ***(15).***

6.1 Activation de l'avertissement de vidage du cendrier

La chaudière ***BioClass NG*** dispose de l'option d'avertissement de vidage du cendrier. Avec cette fonction activée, la chaudière signale que le cendrier est plein et qu´il est nécessaire de le vider. Dans le paramètre "*Etat du cendrier*" du "*Menu Utilisateur*" il est possible de voir l´état de celui-ci et sur l´écran une barre sera visible indiquant le niveau de remplissage du cendrier. Un signal "*Vider le cendrier*" vous informera lorsqu´il sera temps de vider le cendrier.

Par défaut, cette fonction est activée et réglée sur des valeurs pour un fonctionnement avec cendrier manuel. Lorsque le cendrier compresseur est installé ces valeurs doivent être mises à jour selon le tableau ci-dessous et en suivant les instructions du manuel de la chaudière "Avis vidange du cendrier".

Modèle chaudière	Kg Pellets
Bioclass NG 10	2000 Kg.
Bioclass NG 16	2200 Kg.
Bioclass NG 25	2800 Kg.
Bioclass NG 43	4000 Kg.

REMARQUE: le cendrier doit être vidé chaque fois qu'une nouvelle valeur de ce paramètre est réglée.

6.2 Consignes de sécurité

Pour une **manipulation sûre** du cendrier, nous recommandons d'adopter les mesures de sécurité nécessaires et de porter une tenue appropriée pour éviter toute blessure. Conseils à suivre :

- **Stopper la chaudière ou s'assurer qu'elle est sur Pause** avant de retirer le cendrier. Si le cendrier est extrait avec la chaudière en mode Pause, veiller à le remettre en place avant de réactiver la chaudière. Il est conseillé d'extraire le cendrier quand aucune flamme n'est détectée sur le brûleur.
- Utiliser des **« gants thermiques »** aptes à isoler les mains pour se protéger d'éventuelles brûlures causées par les parties chaudes du cendrier.
- Porter un « **masque** » pour protéger les voies respiratoires de l'inhalation de particules de cendres. Le port d'un masque est notamment obligatoire pour les personnes allergiques ou aux voies respiratoires fragiles.
- Comme les restes de cendres du cendrier peuvent brûler encore ou être incandescents au moment du retrait, attention au type de récipient où vont être versées les cendres. Utiliser un **récipient métallique** ou alors **éteindre complètement les cendres** au moment de leur manipulation avec de l'eau ou tout autre agent extincteur.
- Le vidage du cendrier doit être réalisé avec la chaudière éteinte en veillant **à ne jamais introduire la main dans la vis sans fin** en raison du risque de coincement.

DOMUSA décline toute responsabilité en cas de dommages causés aux personnes, aux animaux ou aux biens suite à une mauvaise manipulation du cendrier ou des cendres.

IMPORTANT : **Le nettoyage du cendrier doit être uniquement réalisé avec la chaudière arrêtée ou en mode Pause.**

6.3 Vidage et nettoyage du tiroir à cendres

Pour vider le tiroir à cendres, suivre la séquence indiquée ci-dessous :

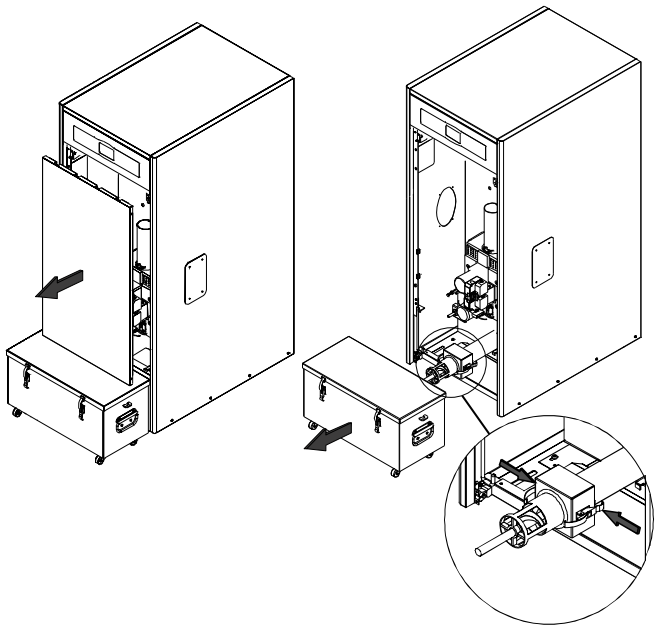	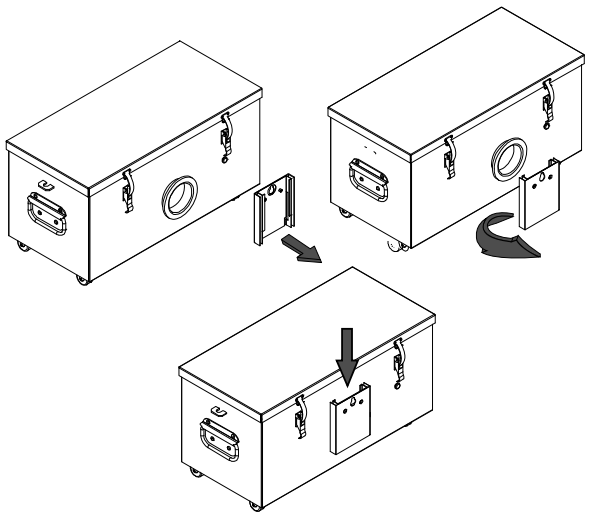
Retirer la porte supérieure de la chaudière et défaire les attaches ***(16)***.	Fermer l'orifice de charge avec le couvercle ***(18)*** comme le montre la figure.
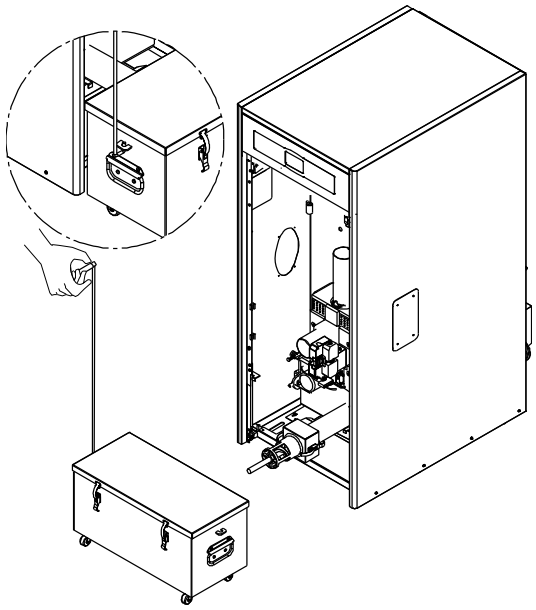	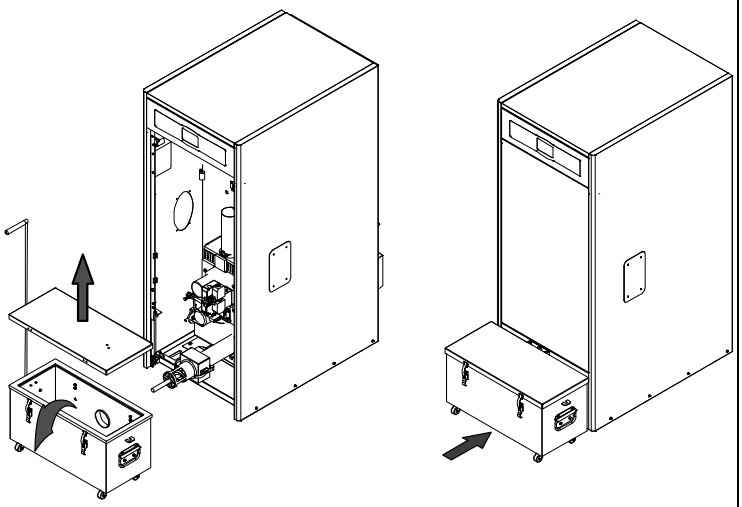
Transporter le tiroir cendrier avec sa poignée de transport ***(23)***.	Ouvrir le couvercle ***(20)*** en intervenant sur les attaches ***(16)*** et vider les cendres. Remettre en place le tiroir à cendres en veillant à ce que l'ensemble reste hermétiquement fermé.

7 COMPONENTES

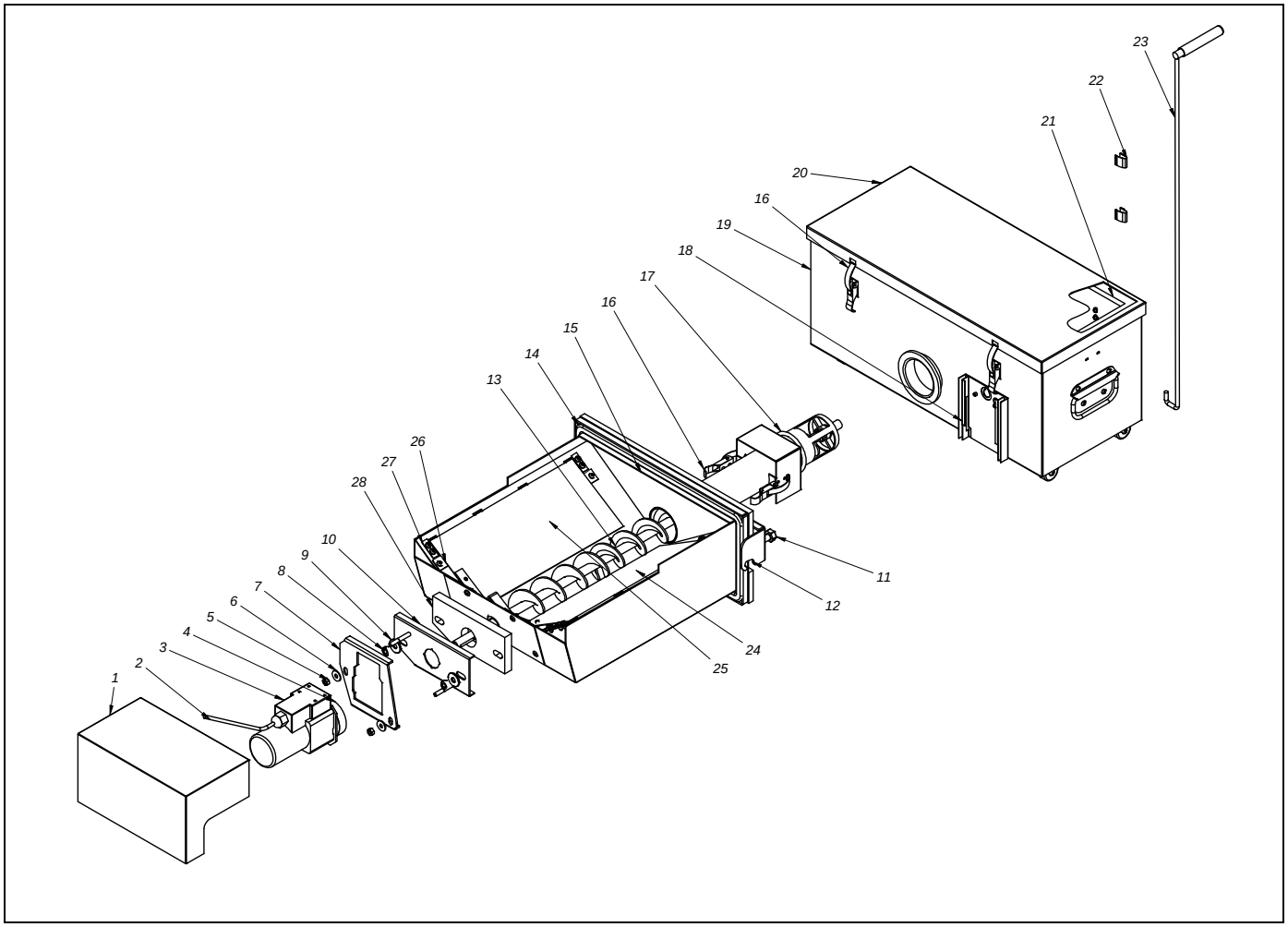

N.º	Código	Descrição	Un.
1	SEPO001452	Caixa do motor	1
2	CELC000038	Tubo de ligação	1
3	CFOV000134	Motor	1
4	CFUC000043	Junta motor	2
5	MVAR240015	Porca M6	2
6	MVAR240042	Anilha M6	2
7	SEPO001831	Flange deslizante	1
8	MVAR240012	Porca M8	2
9	MVAR240011	Anilha M8	2
10	SEPO001488	Suporte do motor	1
11	MVAR240008	Parafuso M10	2
12	SCON000601	Àngulo de fecho NG10	1
12	SCON000602	Àngulo de fecho NG16	1
12	SCON000603	Àngulo de fecho NG25/43	1
13	SCON000615	Eixo sem-fim NG 10/16	1
13	SCON000616	Eixo sem-fim NG 25	1
13	SCON000617	Eixo sem-fim NG 43	1
14	MAIS000079	Junta entrançada	1
15	-	Caixa do compressor	1
16	CFER000151	Fecho de tracção	6

N.º	Código	Descrição	Un.
17	CFER000156	Junta tórica	1
18	SEPO001451	Tampa da flange	1
19	-	Caixa de cinzas	1
20	SEPO001812	Tampa caixa cinzas NG 10	1
20	SEPO001788	Tampa caixa cinzas NG 16	1
20	SEPO001815	Tampa caixa cinzas NG 25	1
20	SEPO001818	Tampa caixa cinzas NG 43	1
21	MAIS000140	Junta caixa NG 10	1
21	MAIS000141	Junta caixa NG 16	1
21	MAIS000142	Junta caixa NG25	1
21	MAIS000143	Junta caixa NG 43	1
22	CFER000067	Molas	2
23	SEPO001497	Pega de transporte	1
24	SCHA008813	Pega esquerda	1
25	SCHA008814	Pega direita	1
26	MAIS000080	Amortecedor silenciador	4
27	SCHA008817	Fixação dobradiça	4
28	MAIS000120	Junta isolante	1

8 INSTRUÇÕES DE INSTALAÇÃO

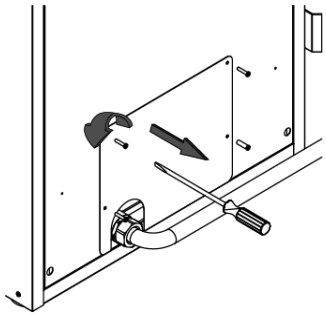	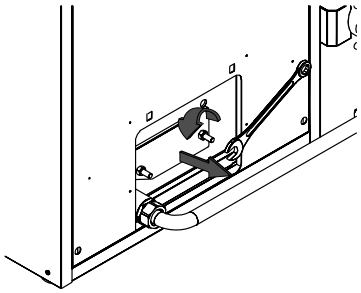
Pela parte traseira da caldeira, retirar a tampa exterior desapertando os quatro parafusos.	Retirar a tampa interior e a junta desapertando as duas porcas.
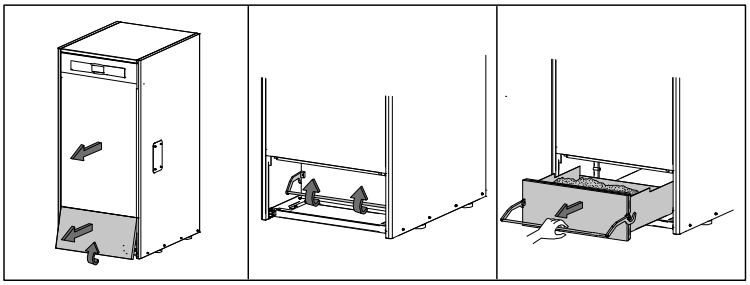	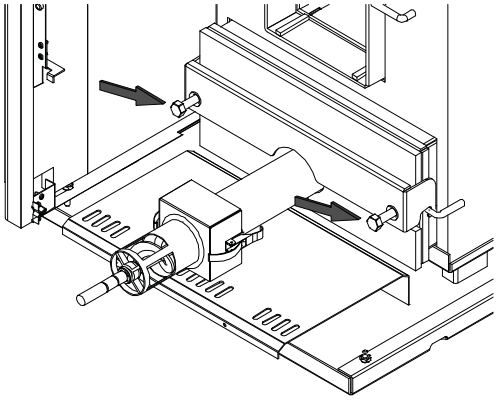
Retirar a porta superior e inferior da caldeira. Retirar a caixa de cinzas manual.	Introduzir a caixa do compressor interior **(15)** na caldeira, colocar o suporte de fecho ***(12)*** e prendê-la com os parafusos ***(11)***.
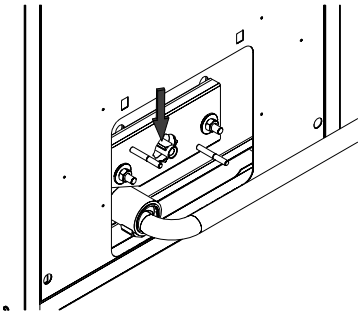	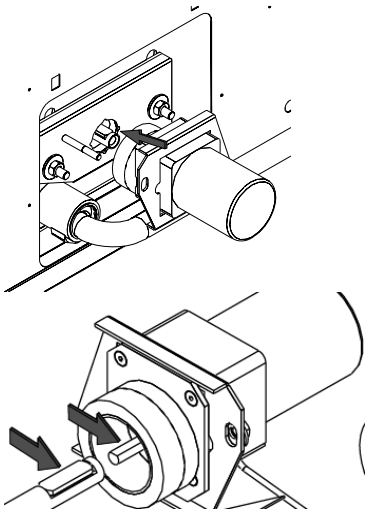
Pela parte traseira da caldeira, colocar o suporte do motor ***(10)*** com a junta isolante ***(28)*** tentando que o eixo fique o mais centrado possível no interior do orifício do mesmo.	Introduzir o eixo do motor no eixo do sem-fim, encaixando o lado plano de ambos rodando, se necessário, o eixo do sem-fim ***(13)*** para que coincidam, tal como indicado na figura.

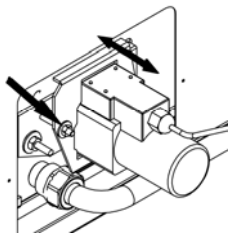

Prender o motor, aproximando a flange deslizante do motor ***(7)*** através dos parafusos ***(8)*** com as anilhas ***(9)***.

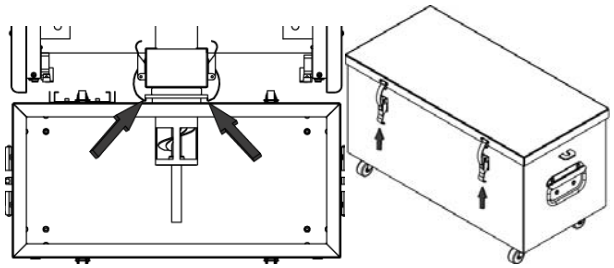

Acoplar a caixa externa da caixa de cinzas do compressor com os fechos ***(16)***.

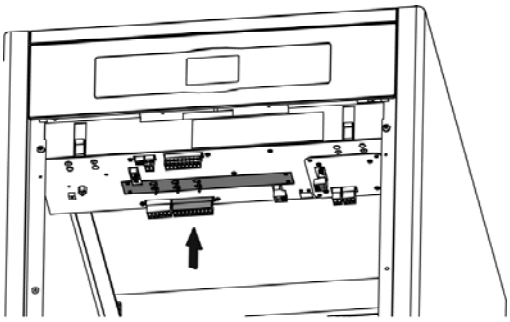

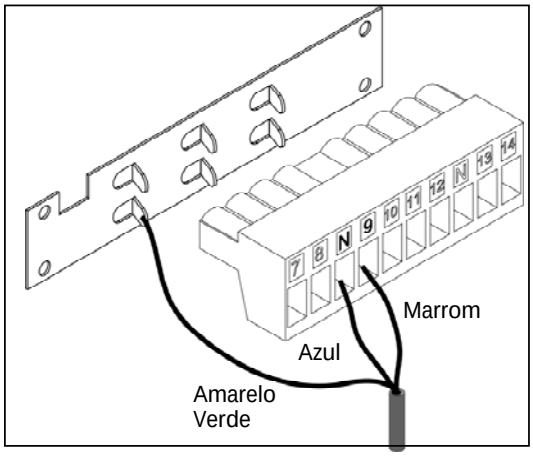

Estabelecer a ligação eléctrica do motor, ligando o tubo ***(2)*** aos bornes ***N*** e ***9*** da regra de terminais ***(J2)*** da caldeira. (Consultar o esquema eléctrico no manual da caldeira).

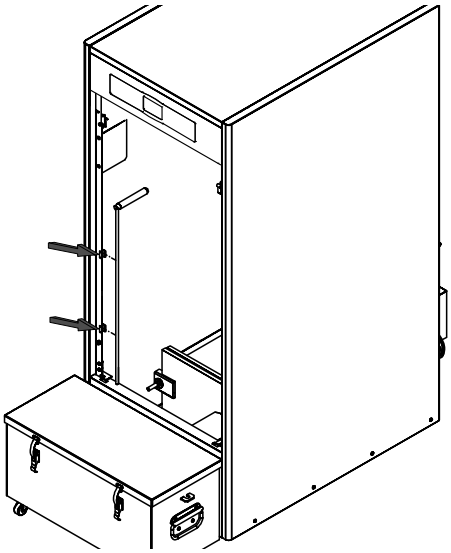

Colocar as molas ***(22)*** num dos lados da caldeira para fixar a pega de transporte ***(23)*** da caixa de cinzas.

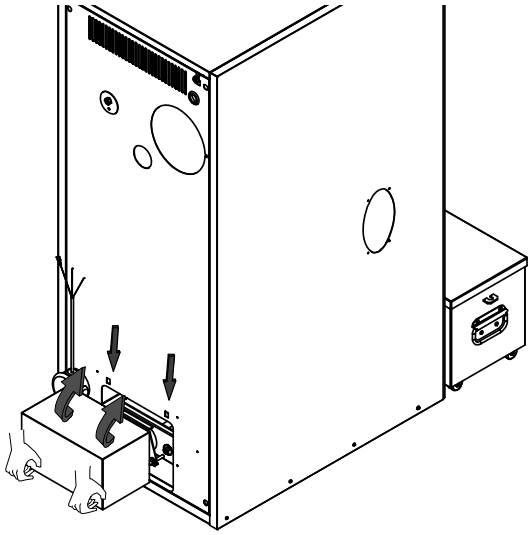

Colocar a caixa do motor ***(1)*** na parte traseira, inserindo os encaixes nos orifícios.

IMPORTANTE: Para o correcto funcionamento do queimador da caldeira é imprescindível que a tampa da caixa de cinzas e o acoplamento desta à caixa do compressor interno sejam totalmente estanques. Para isso, o estado das juntas deverá ser verificado periodicamente. Se estas se encontrarem deterioradas, deverão ser substituídas.

9 INSTRUÇÕES DE UTILIZAÇÃO E MANUTENÇÃO

A caixa de cinzas (vulgo cinzeiro) ***(19)*** do compressor de cinzas deve ser esvaziado nos intervalos correspondentes, de acordo com as necessidades energéticas e a qualidade dos pellets.

A manutenção da caldeira exige a realização de uma limpeza anual da caixa do compressor ***(15).***

9.1 Activação do aviso de esvaziamento da caixa de cinzas

A caldeira ***BioClass NG*** dispõe da opção de aviso de esvaziamento. Esta função avisa-nos de que se encontra cheio e de que é necessário esvaziá-lo. No parâmetro *"Estado do cinzeiro"* no *"Menu do usuário"* poderá ver o seu estado. Quando cheio, um aviso é ativado, indicando a necessidade de esvaziamento.

Por defeito, dependendo do modelo da caldeira ***BioClass NG***, a função de aviso do cinzeiro sai de fábrica activada e ajustada a uns determinados valores para funcionar com o cinzeiro manual. Esses valores devem ser atualizados ao instalar o cinzeiro compressor de acordo com a tabela abaixo e seguindo as instruções em *"Aviso esvaziamento cinzeiro"* do manual da caldeira

Modelo da caldeira	Pellets em kg
Bioclass NG 10	2000 Kg.
Bioclass NG 16	2200 Kg.
Bioclass NG 25	2800 Kg.
Bioclass NG 43	4000 Kg.

NOTA: Cada vez que um novo valor no ajuste deste parâmetro é vazio cinzeiro.

9.2 Avisos de segurança

Para um **manuseamento seguro** da caixa de cinzas recomendamos que tome as precauções de segurança necessárias e use o vestuário adequado, com o objectivo de se proteger de possíveis danos pessoais. Em particular devem ter-se em consideração as seguintes recomendações:

- **Parar o funcionamento da caldeira ou assegurar que a caldeira se encontra no modo de pausa** antes de proceder à extracção da caixa de cinzas. Se tiver de retirar a caixa de cinzas no modo de pausa, assegure-se de que volta a colocá-la antes de activar novamente a caldeira. Recomenda-se que retire a caixa de cinzas quando não for detectada qualquer chama no queimador.
- Recomenda-se a utilização de **"luvas térmicas"** para protecção das mãos contra o calor e possíveis queimaduras provocadas por partes da caixa que possam estar muito quentes.
- Recomenda-se a utilização de uma **"máscara"** para proteger as vias respiratórias contra a inalação de partículas de cinza. As pessoas alérgicas e com doenças respiratórias devem obrigatoriamente utilizar as referidas máscaras.
- Dado que os restos de cinzas da caixa podem estar a arder ou incandescentes no momento da sua extracção, deverá ter-se especial cuidado com o tipo de recipiente no qual se colocarão os referidos restos, recomendando-se que seja de **material metálico**, ou que **se proceda à total extinção das cinzas** no momento do seu manuseamento através da utilização de água ou qualquer outro agente extintor.
- A descarga da caixa de cinzas deve realizar-se com a caldeira desligada e **em caso algum deve introduzir a mão no eixo sem-fim** por perigo de esmagamento.

A **DOMUSA** não se responsabiliza por danos provocados a pessoas, animais ou objectos resultantes do manuseamento incorrecto da caixa de cinzas ou dos restos das mesmas.

IMPORTANTE: A limpeza da caixa de cinzas deve ser realizada apenas quando a caldeira estiver parada ou no modo de pausa.

9.3 Esvaziamento e limpeza da caixa de cinzas

Para o esvaziamento da caixa de cinzas, executar os seguintes passos:

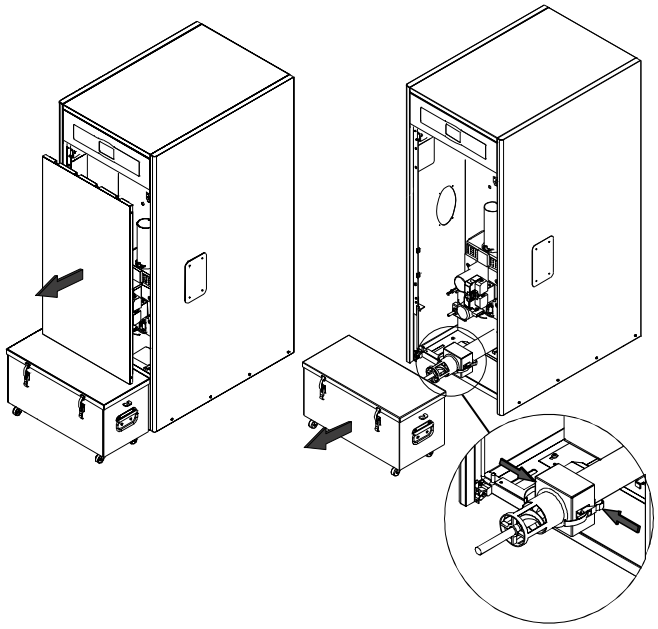	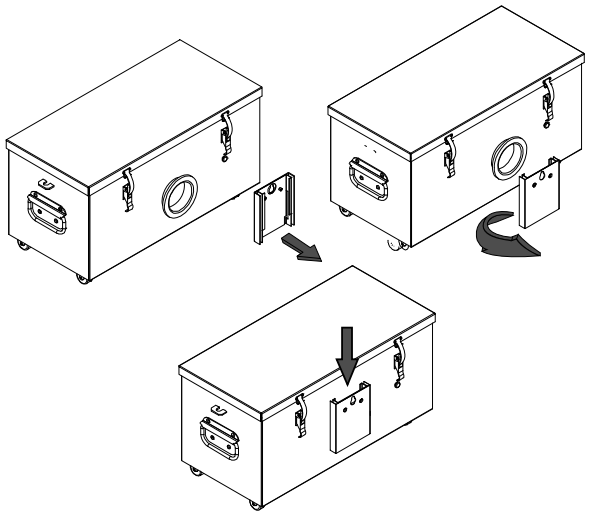
Retirar a porta superior da caldeira e retirar os fechos ***(16)***.	Tapar o orifício de carga com a tampa ***(18)***, tal como na figura.
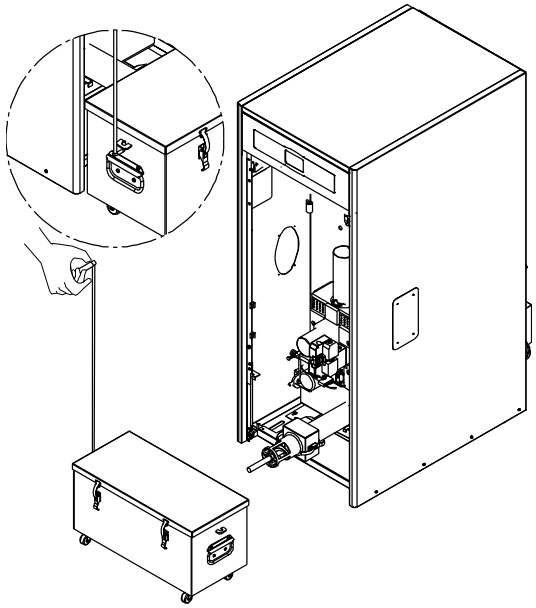	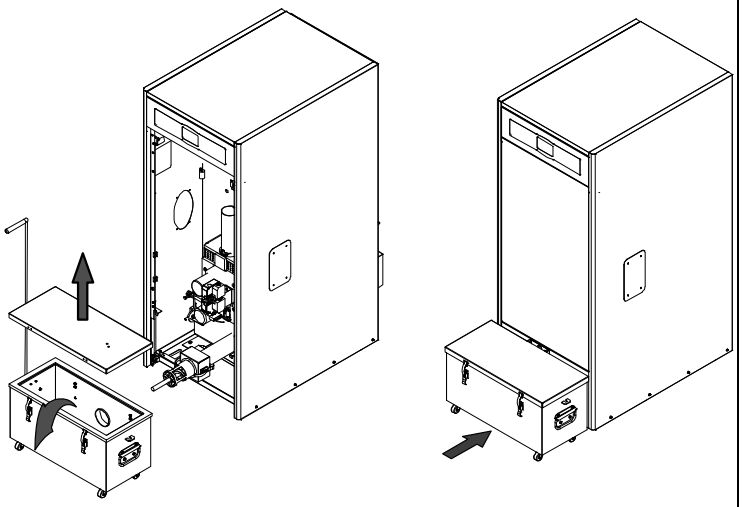
Transportar a caixa de cinzas pela pega de transporte ***(23)***.	Abrir a tampa ***(20)*** com os fechos ***(16)*** e retirar as cinzas. Voltar a colocar a caixa de cinzas, certificando-se de que esta fica fechada hermeticamente.

10 COMPONENTS

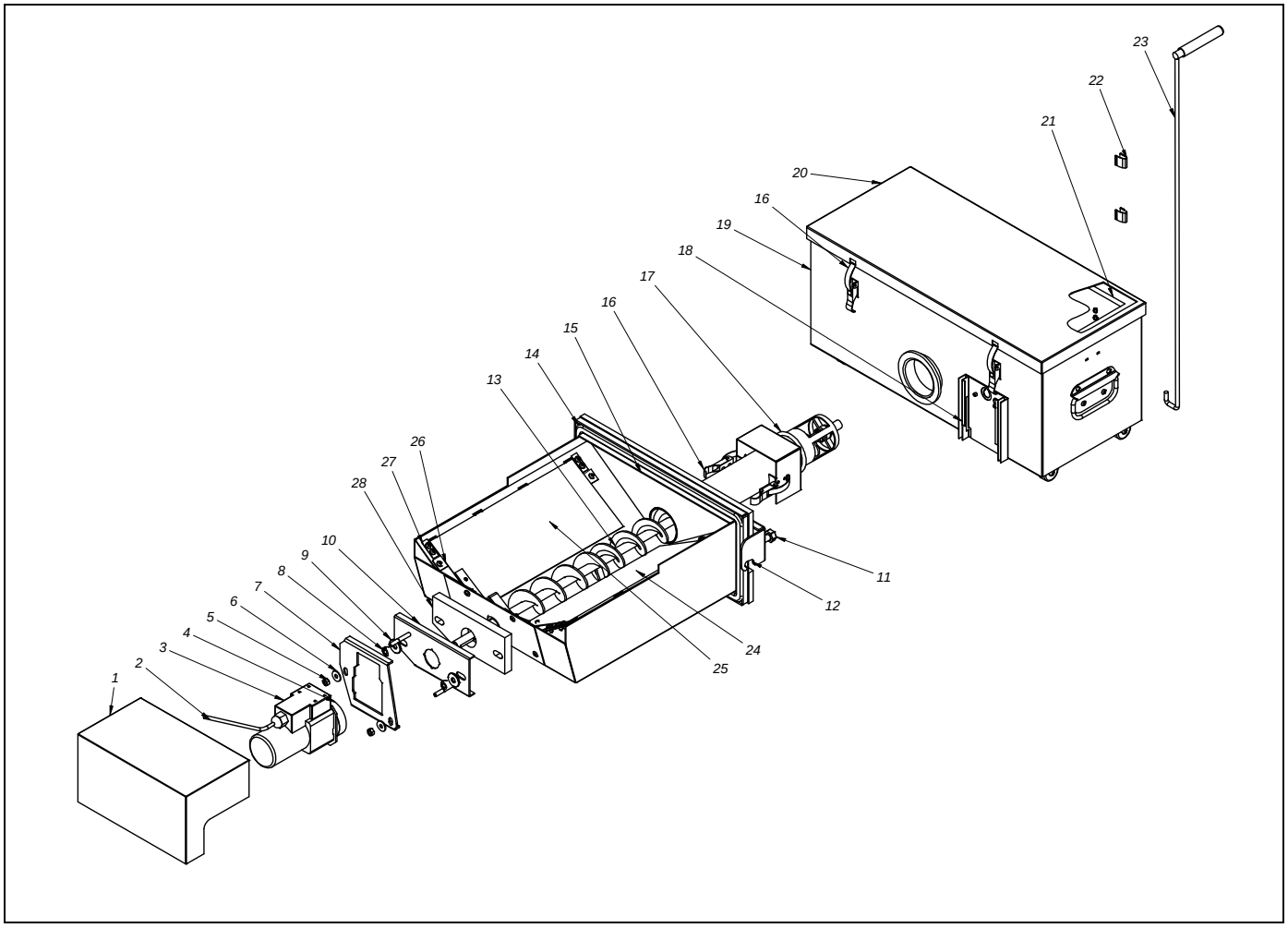

Nº.	Code	Description	Units
1	SEPO001452	Motor case	1
2	CELC000038	Connector hose	1
3	CFOV000134	Motor	1
4	CFUC000043	Motor gasket	2
5	MVAR240015	M6 nut	2
6	MVAR240042	M6 washer	2
7	SEPO001831	Sliding flange	1
8	MVAR240012	M8 nut	4
9	MVAR240011	M8 washer	4
10	SEPO001488	Motor support	1
11	MVAR240008	M10 screw	2
12	SCON000601	Closing angle NG 10	1
12	SCON000602	Closing angle NG 16	1
12	SCON000603	Closing angle NG 25/43	1
13	SCON000615	Worm screw NG 10/16	1
13	SCON000616	Worm screw NG 25	1
13	SCON000617	Worm screw NG 43	1
14	MAIS000079	Braid gasket	1
15		Compressor drawer	1

Nº.	Code	Description	Units
16	CFER000151	Draw latch	6
17	CFER000156	O-ring	1
18	SEPO001451	Flange cover	1
19		Ash drawer	1
20	SEPO001812	Ash drawer lid NG 10	1
20	SEPO001788	Ash drawer lid NG 16	1
20	SEPO001815	Ash drawer lid NG 25	1
20	SEPO001818	Ash drawer lid NG 43	1
21	MAIS000140	Drawer seal NG 10	1
21	MAIS000141	Drawer seal NG 16	1
21	MAIS000142	Drawer seal NG 25	1
21	MAIS000143	Drawer seal NG 43	1
22	CFER000067	Springs	2
23	SEPO001497	Transportation handle	1
24	SCHA008813	Left wing	1
25	SCHA008814	Right wing	1
26	MAIS000080	Muffler stopper	4
27	SCHA008817	Hinge fixing	4
28	MAIS000120	Insulating gasket	1

11 INSTALLATION INSTRUCTIONS

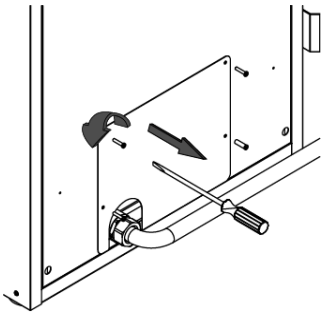	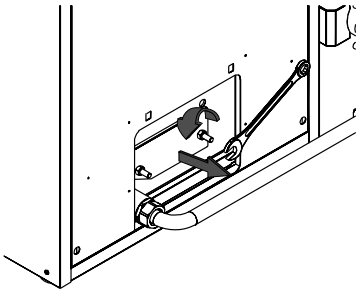
Unscrew the four bolts and remove the outer cover from the rear of the boiler.	Remove the two nuts and take out the inner cover and the seal.
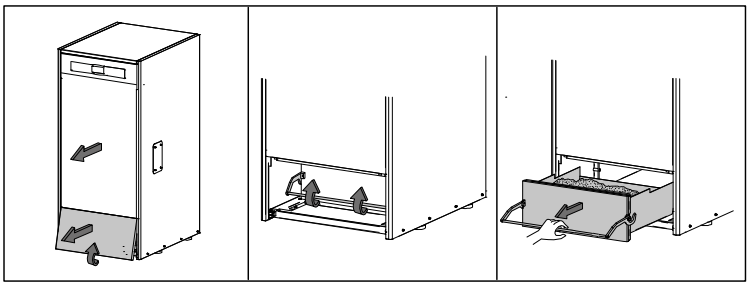	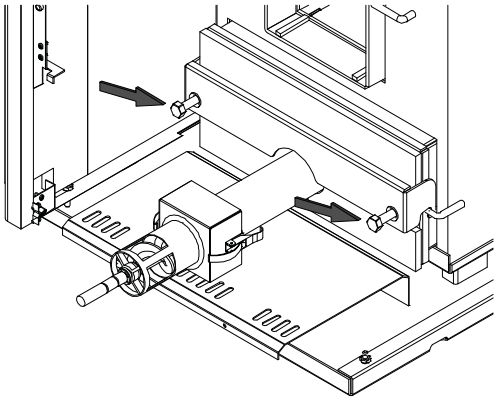
Remove the top and bottom doors from the boiler. Remove the manual ash drawer and fit the threaded supports ***(19)*** to the ash drawer door frame.	Slot the inner compressor drawer ***(15)*** into the boiler, place the closing support ***(12)*** and fix it in place tightening the screws ***(11)***.
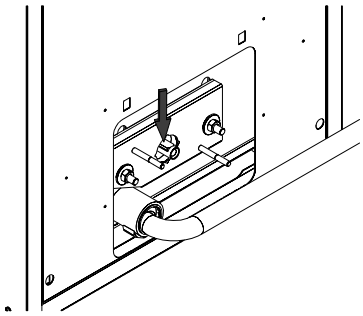	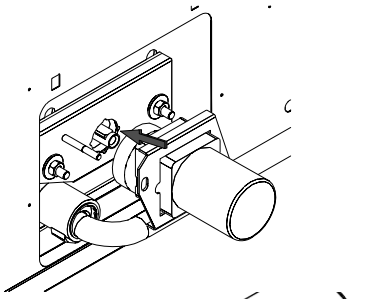 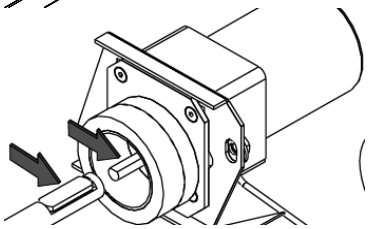
Fit the motor support ***(10)*** to the rear of the boiler together with the insulating gasket ***(28)***, ensuring the shaft is centred as correctly as possible in the hole in the gasket.	Insert the motor shaft onto the worm screw shaft, ensuring the flat sides of both shafts coincide (turn the worm screw shaft ***(13)*** for this purpose if necessary), as shown in the figure.

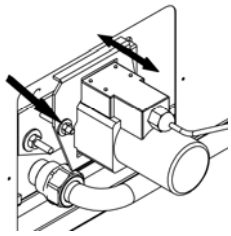

Fix the motor in place, bolting the sliding flange ***(7)*** on the motor in place with the bolts ***(8)*** and washers ***(9)***.

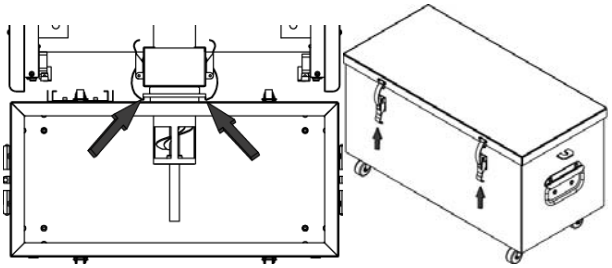

Fix the outer compressor drawer box in place using the latches ***(16)***.

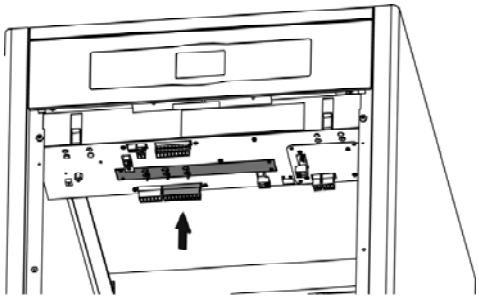

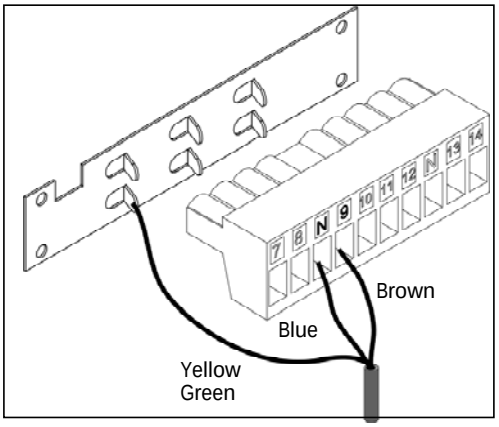

Electrically connect the motor, connecting the hose ***(2)*** to terminals ***N*** and ***9*** of the boiler terminal strip ***(J2)***. (See electrical diagram in boiler manual).

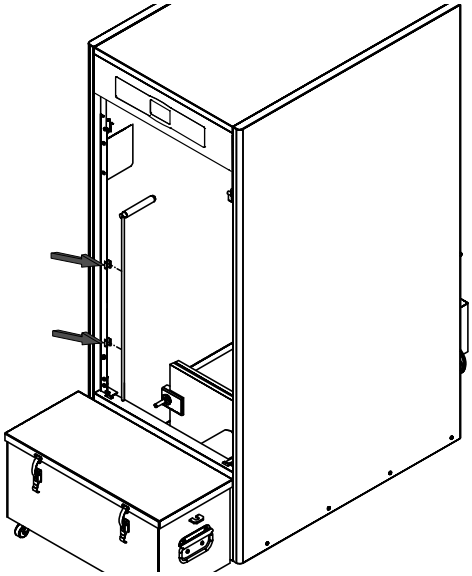

Fit the springs ***(22)*** to the side of the boiler, to hold the ash drawer transportation handle ***(23)*** in place.

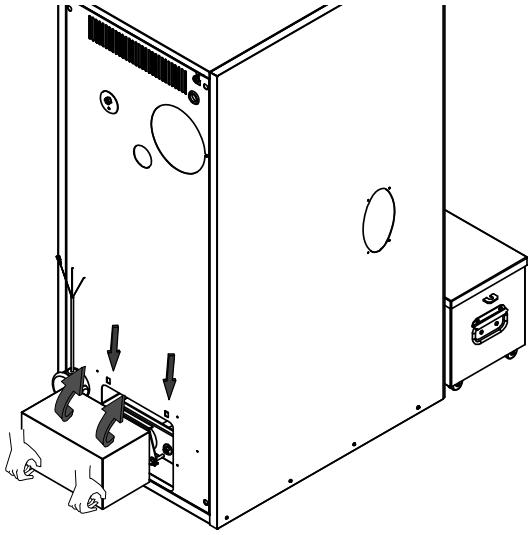

Fix the motor case ***(1)*** to the rear of the boiler, inserting the hooks into the holes.

IMPORTANT: To ensure the boiler burner functions correctly, the ash drawer lid and the coupling between the lid and the inner compressor drawer must be hermetically sealed. You should regularly check the state of the seals for this purpose and replace them with new ones if they are worn.

12 OPERATING AND MAINTENANCE INSTRUCTIONS

The ash compressor ***(19)*** compressor drawer must be emptied regularly, in accordance with power requirements and pellet quality.

The boiler maintenance requires performing an annual cleaning of the compressor casing ***(15).***

12.1 Activating the empty ash compressor warning

The ***BioClass NG*** includes the option "Empty ash compresor warning". This function warns us that the ash drawer is full and needs emptying. In the *"Ashtray status"* parameter in the *"User Menu"* is displayed its status. When full, a warning is activated, indicating the need for emptying.

By default, this function is activated and set to values for operating with manual ashtray. These values must be updated when you install the compressor ashtray from the table below and following the instructions in the paragraph *"Ashtray empty notice"* on the boiler manual.

Boiler model	Kg Pellets
Bioclass NG 10	2000 Kg.
Bioclass NG 16	2200 Kg.
Bioclass NG 25	2800 Kg.
Bioclass NG 43	4000 Kg.

NOTE: The ashtray must be emptied every time a new value of this parameter is set.

12.2 Safety warnings

For **safe handling** of the ash drawer, you should take the necessary safety precautions and wear suitable clothing to protect against possible injury. Pay special attention to the following recommendations:

- **Switch off the boiler or ensure it is on pause** before taking out the ash drawer. If you take out the ash drawer with the boiler on pause, make sure you replace it before switching on the boiler again. It is recommended to take out the ash drawer when no flame is detected in the burner.
- It is recommended to wear insulating **thermal gloves** to protect your hands from any burns from hot parts of the drawer.
- It is recommended you wear a **protective mask** to avoid breathing in any ash particles, particularly in the case of people with allergies or any type of respiratory problems, who should always wear a mask when carrying out ash removal.
- As the ash to be removed from the drawer may be burning or glowing, special precautions should be taken with regard to the type of container it is emptied into. A **metal** container is recommended, or the **ash should be totally extinguished** on handling, using water or another extinguishing agent.
- The ash drawer must be emptied with the boiler switched off. **Never touch the screwas** it could trap your hand.

DOMUSA shall not be liable for any injury or damage caused to people, animals or property as a result of incorrect handling of the ash drawer or the ash itself.

IMPORTANT: **The ash drawer must only be cleaned when the boiler is switched off or on pause.**

12.3 Emptying and cleaning the ash drawer

To empty the ash drawer, proceed as follows:

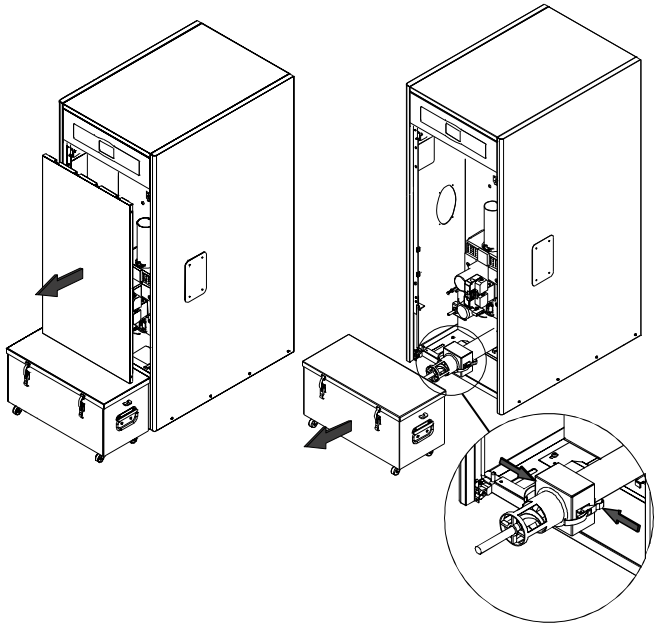	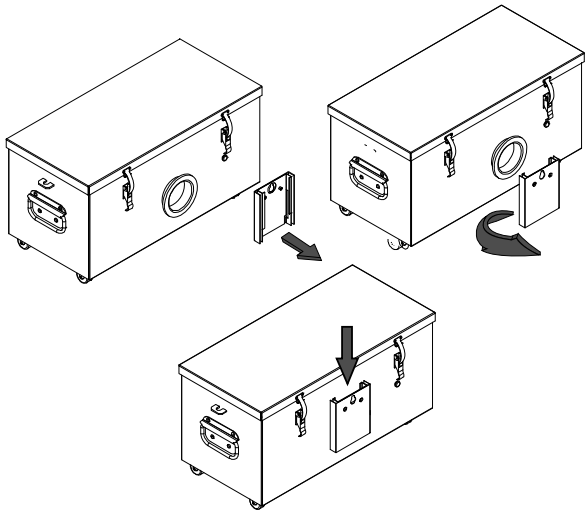
Remove the top door from the boiler and release the latches ***(16)***.	Place the cover ***(18)*** over the filling hole as shown in the figure.
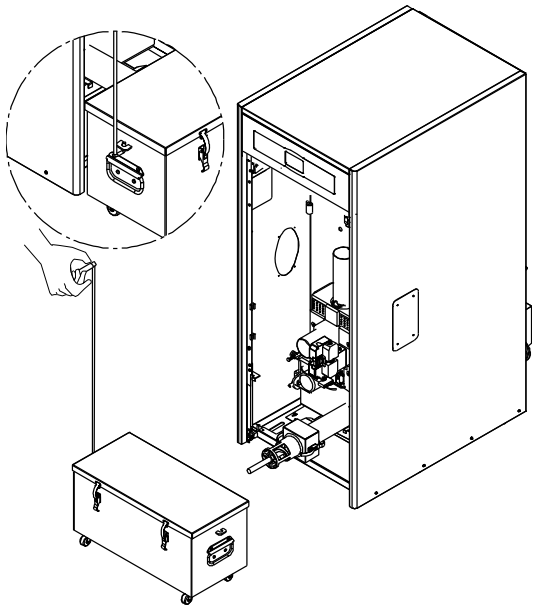	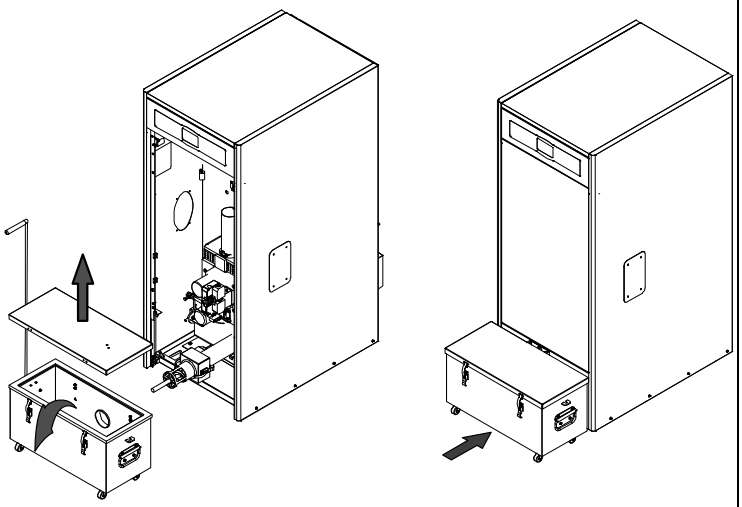
Use the transportation handle ***(23)*** to carry the ash drawer.	Remove the lid ***(20)*** using the latches ***(16)*** and empty the ash. Replace the ash drawer, ensuring it is hermetically sealed.

13 COMPONENTI

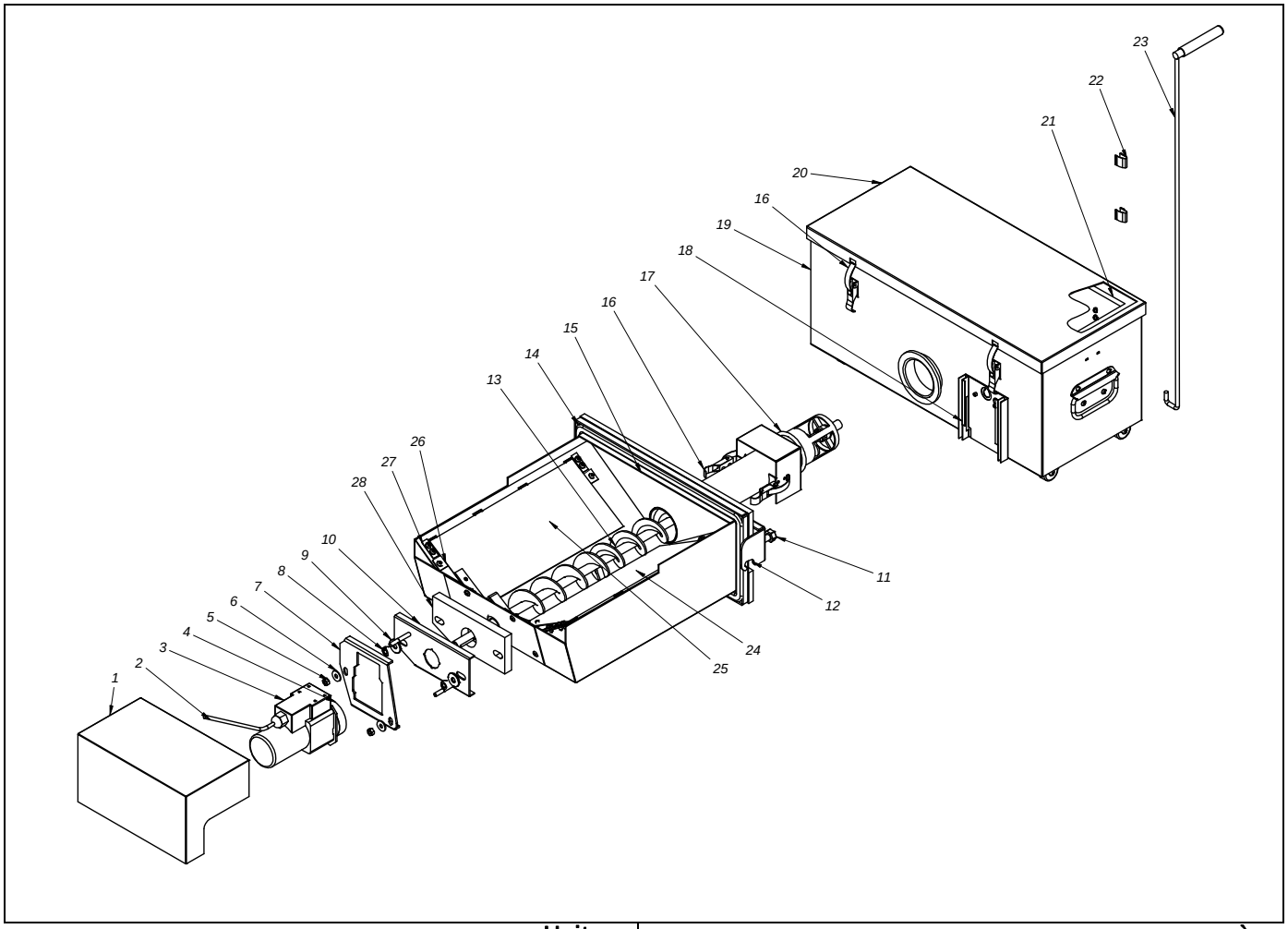

Nº	Codice	Descrizione	Unità
1	SEPO001452	Carter del motore	1
2	CELC000038	Collegamento manichetta flessibile	1
3	CFOV000118	Motore	1
4	CFUC000043	Giunto motore	2
5	MVAR240015	Dado M6	2
6	MVAR240042	Rondella M6	2
7	SEPO001831	Flangia scorrevole	1
8	MVAR240012	Dado M8	2
9	MVAR240011	Rondella M8	2
10	SEPO001488	Supporto motore	1
11	MVAR240008	Vite M10	2
12	SCON000601	Angolare di chiusura NG 10	1
12	SCON000602	Angolare di chiusura NG 16	1
12	SCON000603	Angolare di chiusura NG 25/43	1
13	SCON000615	Asse vite senza fine NG 10/16	1
13	SCON000616	Asse vite senza fine NG 25	1
13	SCON000617	Asse vite senza fine NG 43	1
14	MAIS000079	Guarnizione a treccia	1
15	-	Cassetto compressore	1
16	CFER000151	Chiusura a trazione	6
17	CFER000156	Guarnizione torica	1
18	SEPO001451	Coperchio flangia	1
19	-	Cassetto raccogli cenere	1
20	SEPO001812	Coperchio cassetto raccogli cenere NG 10	1
20	SEPO001788	Coperchio cassetto raccogli cenere NG 16	1
20	SEPO001815	Coperchio cassetto raccogli cenere NG 25	1
20	SEPO001818	Coperchio cassetto raccogli cenere NG 43	1
21	MAIS000140	Guarnizione cassetto NG 10	1
21	MAIS000141	Guarnizione cassetto NG 16	1
21	MAIS000142	Guarnizione cassetto NG 25	1
21	MAIS000143	Guarnizione cassetto NG 43	1
22	CFER000067	Molle	2
23	SEPO001497	Maniglia di trasporto	1
24	SCHA008813	Bordo sinistro	1
25	SCHA008814	Bordo destro	1
26	MAIS000080	Finecorsa silenziatore	4
27	SCHA008817	Fissaggio cerniera	4
28	MAIS000120	Isolamento motore	1

14 ISTRUZIONI DI INSTALLAZIONE

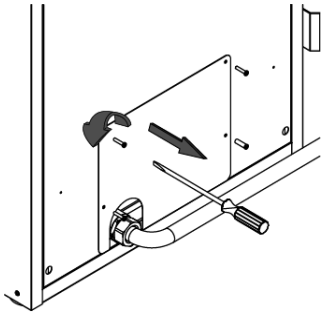	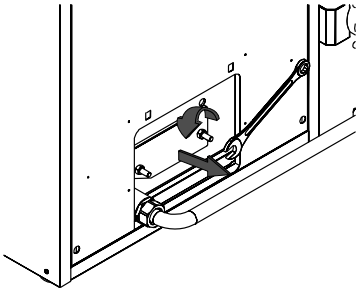
Rimuovere il coperchio esterno dalla parte posteriore della caldaia allentando le quattro viti.	Togliere il coperchio interno e la guarnizione allentando i due dadi.
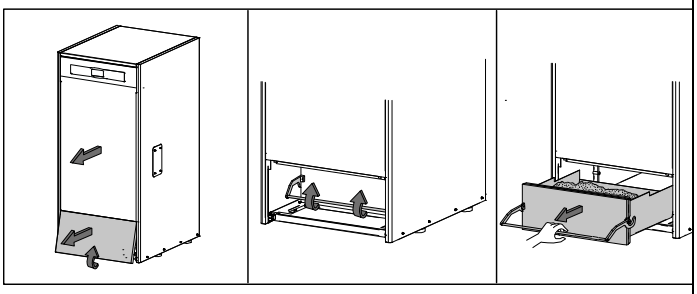	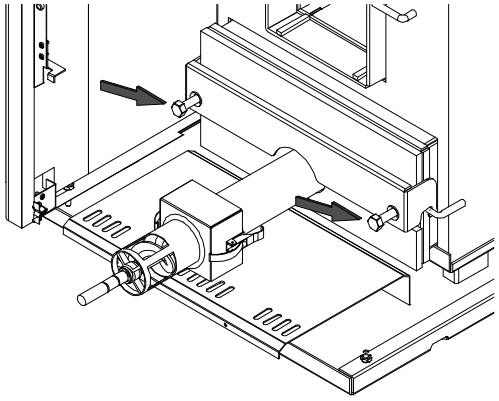
Rimuovere il pannello superiore e inferiore della caldaia. Estrarre il cassetto raccogli cenere manuale.	Inserire nella caldaia il cassetto raccogli cenere con sistema di compressione interno ***(15)***, posizionare l'angolare di chiusura ***(12)*** e fissarlo serrando le viti ***(11).***
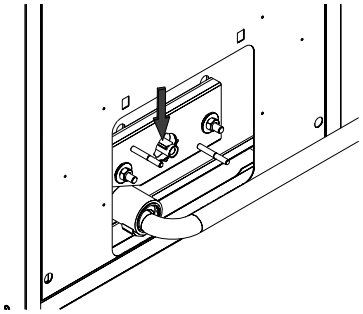	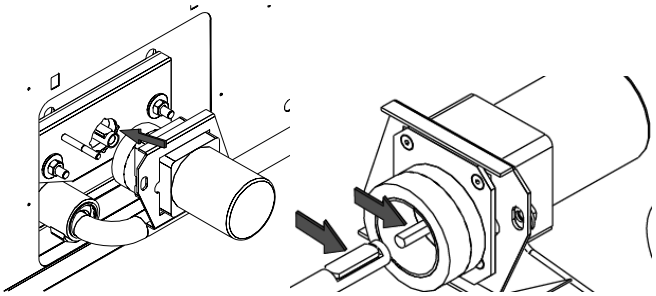
Dal retro della caldaia, collocare il supporto motore ***(10)*** con il giunto isolante ***(28)*** in modo che l'asse sia centrato il più possibile nel foro.	Inserire l'albero motore nella vite senza fine, facendo corrispondere il lato piatto di entrambi e se necessario girando la vite senza fine ***(13)*** per fare in modo che coincidano, come mostrato nella figura.

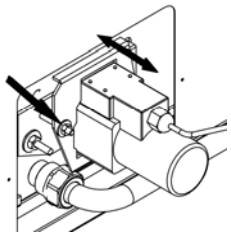

Fissare il motore, avvicinando la flangia scorrevole del motore ***(7)*** mediante le viti ***(8)*** con le rondelle ***(9).***

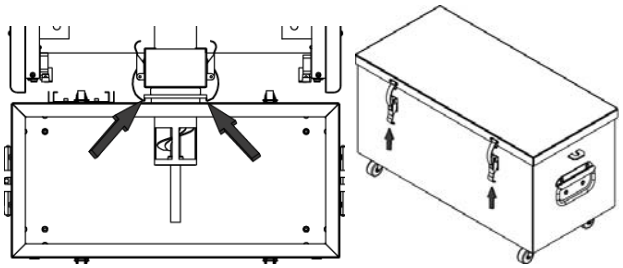

Accoppiare il cassetto esterno del cassetto raccogli cenere con sistema di compressione mediante le chiusure ***(16).***

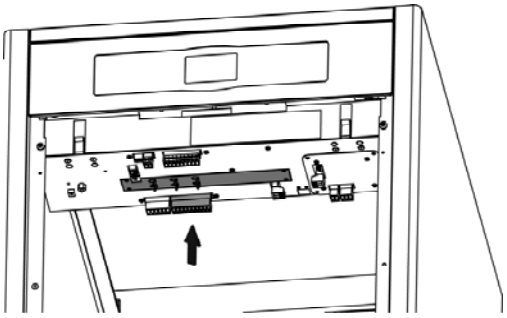

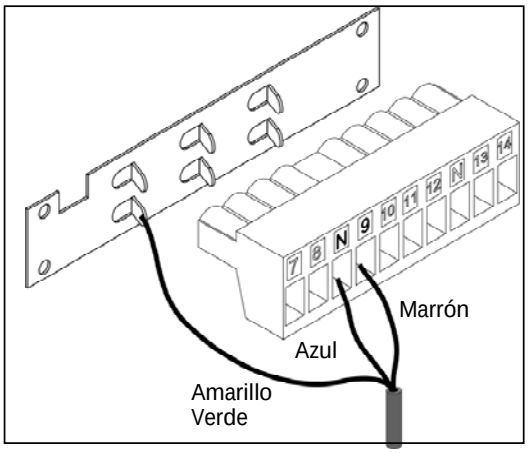

Realizzare il collegamento elettrico del motore, collegando il cavo ***(2)*** ai morsetti ***N*** e ***9*** della morsettiera di connessione ***(J2)*** della caldaia. (Fare riferimento allo schema elettrico nel manuale della caldaia).

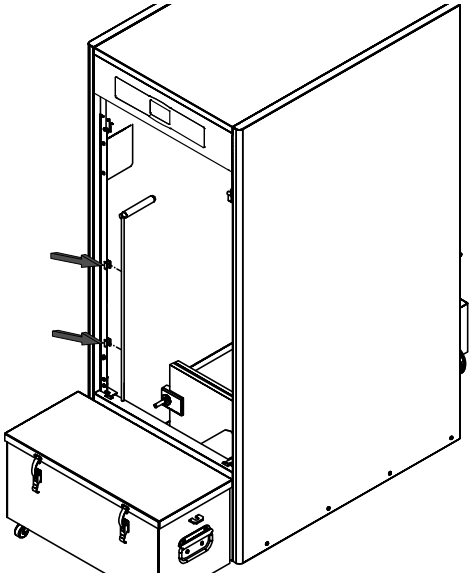

Su un fianco della caldaia collocare le molle ***(22)*** per sostenere la maniglia di trasporto ***(23)*** del cassetto raccogli cenere.

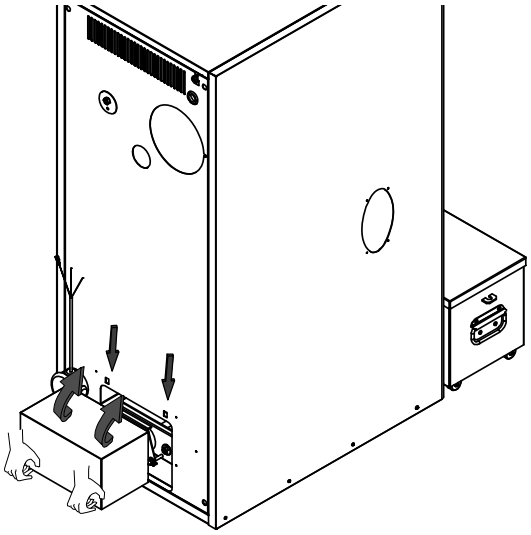

Agganciare il carter del motore ***(1)*** nella parte posteriore, facendo coincidere i ganci nei fori.

IMPORTANTE: Per un corretto funzionamento del bruciatore della caldaia è essenziale che il coperchio del cassetto raccogli cenere e il suo accoppiamento con il cassetto interno con sistema di compressione siano totalmente ermetici. A questo scopo è necessario controllare regolarmente lo stato delle guarnizioni. Se queste fossero danneggiate, sostituirle con guarnizioni nuove.

15 ISTRUZIONI DI USO E MANUTENZIONE

Il cassetto raccogli cenere ***(19)*** del contenitore con sistema di compressione deve essere svuotato ad intervalli regolari, in funzione del fabbisogno energetico e della qualità del pellet.
La manutenzione della caldaia richiede una pulizia annuale del cassetto compressore ***(15).***

15.1 Attivazione dell'avviso di svuotamento del cassetto raccogli cenere

La caldaia ***BioClass NG*** può essere dotata di un'opzione che avvisa quando occorre svuotare il cassetto raccogli cenere. Grazie a questa funzione, un messaggio avvisa che il cassetto raccogli cenere è pieno ed occorre svuotarlo. Lo stato del cassetto viene visualizzato nel parametro *"Stato del cassetto raccogli cenere"* del *"Menu utente"*. Quando il cassetto è pieno viene attivato un avviso che segnala la necessità di svuotarlo.

Come impostazione predefinita, questa funzione è attivata e regolata in base al modello di caldaia BioClass ***NG,*** con valori per il suo funzionamento che si riferiscono al cassetto raccogli cenere manuale. Quando si installa il cassetto con sistema di compressione, questi valori devono essere aggiornati in base alla seguente tabella e seguendo le istruzioni riportate nel manuale della caldaia al paragrafo *"Avviso di svuotamento del cassetto raccogli cenere".*

Modello caldaia	kg di pellet
Bioclass NG 10	2000 kg
Bioclass NG 16	2200 kg
Bioclass NG 25	2800 kg
Bioclass NG 43	4000 kg

NOTA: **Ogni volta che viene impostato un nuovo valore in questo parametro è necessario svuotare il cassetto raccogli cenere.**

15.2 Avvertenze di sicurezza

Per **maneggiare il cassetto raccogli cenere in sicurezza** si consiglia di prendere le precauzioni necessarie e di utilizzare indumenti adeguati, al fine di proteggersi da possibili danni personali. In particolare, tenere conto dei seguenti consigli:

- Prima di estrarre il cassetto raccogli cenere, **interrompere il funzionamento della caldaia o verificare che la caldaia sia in modalità pausa.** Se si estrae il cassetto raccogli cenere con la caldaia in modalità pausa, assicurarsi di riposizionare il cassetto prima che la caldaia si riattivi. Si raccomanda di estrarre il cassetto raccogli cenere quando il bruciatore è privo di fiamma.
- Si raccomanda l'utilizzo di **"guanti termici"**, in grado di isolare le mani dal calore, per proteggersi da possibili bruciature causate da parti del cassetto che possono essere molto calde.
- Si raccomanda l'impiego della **"mascherina"** per proteggere le vie respiratorie dall'inalazione di particelle di cenere. La mascherina è obbligatoria in particolare per chi soffre di allergie o per chiunque soffra di qualsiasi patologia respiratoria.
- Poiché i residui di cenere del cassetto possono bruciare o essere incandescenti al momento dell'estrazione, prestare particolare attenzione al tipo di recipienti nei quali vengono gettati. Raccomandiamo di utilizzare contenitori di **materiale metallico**, oppure **di procedere a spegnere completamente la cenere** prima di maneggiarla usando acqua o qualsiasi altro agente estinguente.
- Lo svuotamento del cassetto raccogli cenere deve essere effettuato con la caldaia spenta e **in nessun caso deve essere introdotta la mano nella vite senza fine** per pericolo di intrappolamento.

DOMUSA non è responsabile dei danni provocati a persone, animali o cose e connessi a un uso non corretto del cassetto raccogli cenere o dei residui della stessa.

IMPORTANTE: **La pulizia del cassetto raccogli cenere deve essere eseguita esclusivamente quando la caldaia è spenta o in modalità pausa.**

15.3 Svuotamento e pulizia del cassetto raccogli cenere

Per svuotare il cassetto raccogli cenere, procedere come segue:

Rimuovere lo sportello superiore della caldaia e aprire le chiusure ***(16).***	Chiudere il foro di carico con il coperchio ***(18)*** come mostrato nella figura.
Trasportare il cassetto raccogli cenere con la maniglia di trasporto ***(23).***	Aprire il coperchio ***(20)*** mediante le chiusure ***(16)*** e svuotare la cenere. Ricollocare il cassetto raccogli cenere, assicurandosi che tutto sia chiuso ermeticamente.

NOTES:

NOTES:

NOTES:

DIRECCIÓN POSTAL
ADRESSE POSTALE
ENDEREÇO POSTAL
POSTAL ADDRESS
INDIRIZZO POSTALE
Apartado 95
20730 AZPEITIA
Telfs: (+34) 943 813 899

FÁBRICA Y OFICINAS
USINE ET BUREAUX
FÁBRICA E ESCRITÓRIOS
FACTORY and OFFICES
FABBRICA E UFFICI
Bº San Esteban s/n
20737 RÉGIL (Guipúzcoa)
Fax: (+34) 943 815 666

www.domusa.es

DOMUSA, se reserva la posibilidad de introducir, sin previo aviso, cualquier modificación en las características de sus productos.
DOMUSA se réserve le droit de modifier sans préavis les caractéristiques de ses produits.
A DOMUSA, reserva-se o direito de introduzir, sem aviso prévio, qualquer modificação nas características dos seus produtos.
DOMUSA reserves the right to make modifications of any kind to its product characteristics without prior notice.
DOMUSA si riserva la possibilità di introdurre, senza preavviso, qualsiasi modifica alle caratteristiche dei prodotti.

CDOC000934 02/15